STATO DI FATTO
scala 1:500

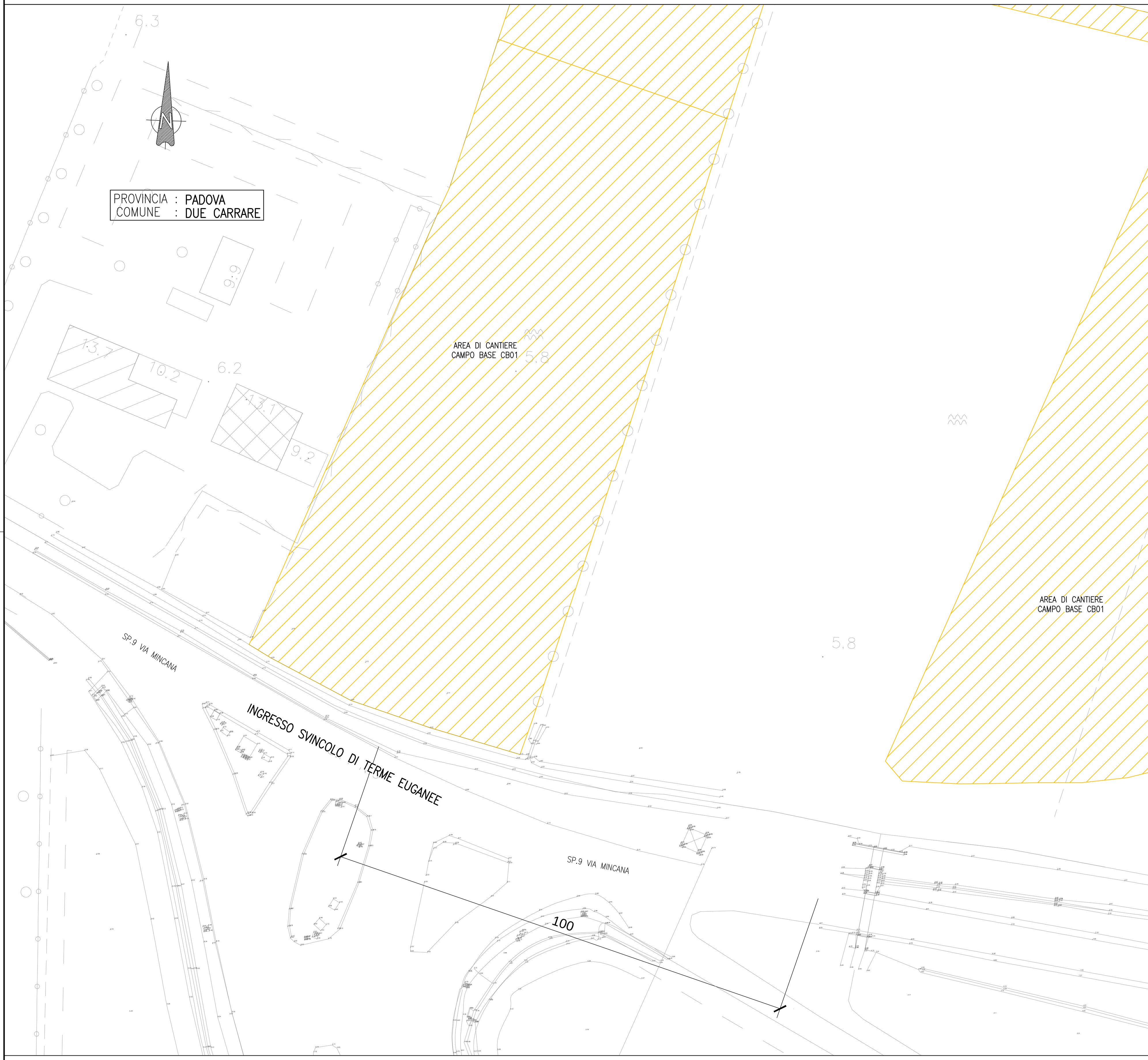

PLANIMETRIA DI PROGETTO
scala 1:500

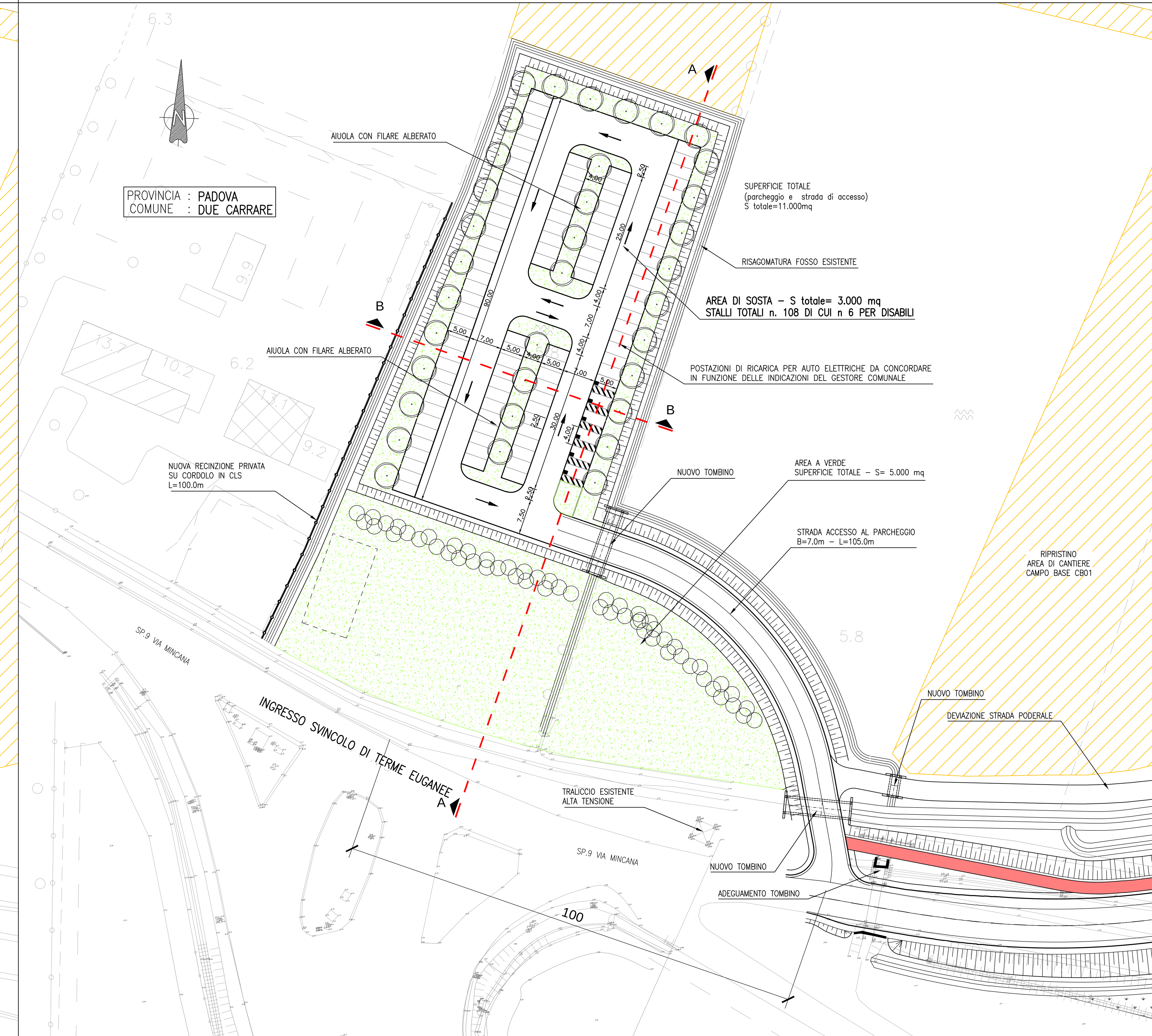

PARTICOLARI PAVIMENTAZIONI
scala 1:20

AREA DI SOSTA, CORSELLI INTERNI E STRADA DI ACCESSO

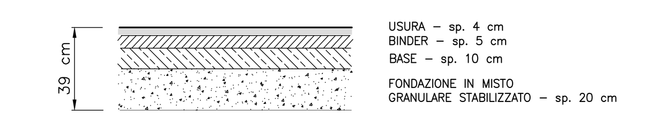

PARTICOLARI REALIZZATIVI
scala 1:20

PAVIMENTAZIONE AREA DI CANTIERE DI PROGETTO

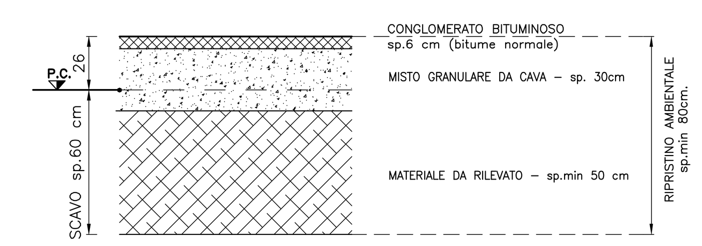

NOTA:
Lo scavo del piano di posa dei campi cantiere viene accantonato e riutilizzato a fine lavori per il ripristino allo stato originale dello strato superficiale dei campi stessi.

In generale è previsto il ripristino ambientale a fine lavori con la rimozione della pavimentazione in conglomerato bituminoso, l'asportazione del misto granulare e del materiale da rilevato, infine la stesa del rilevato precedentemente scavato e accantonato.

REALIZZAZIONE DELLA PAVIMENTAZIONE DEL PARCHEGGIO
IN CORRISPONDENZA DELL'AREA DI CANTIERE

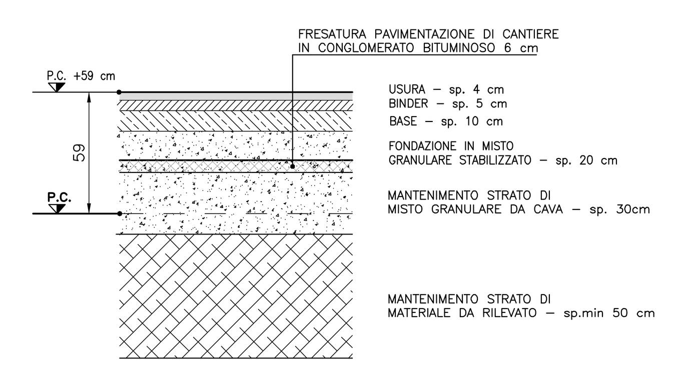

REALIZZAZIONE DELLE AREE A VERDE
IN CORRISPONDENZA DELL'AREA DI CANTIERE

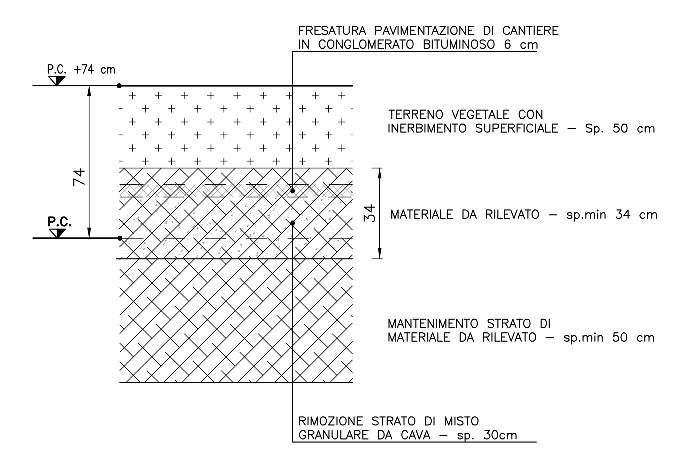

REALIZZAZIONE PAVIMENTAZIONE STRADA DI ACCESSO AL PARCHEGGIO
NON IN CORRISPONDENZA DELL'AREA DI CANTIERE

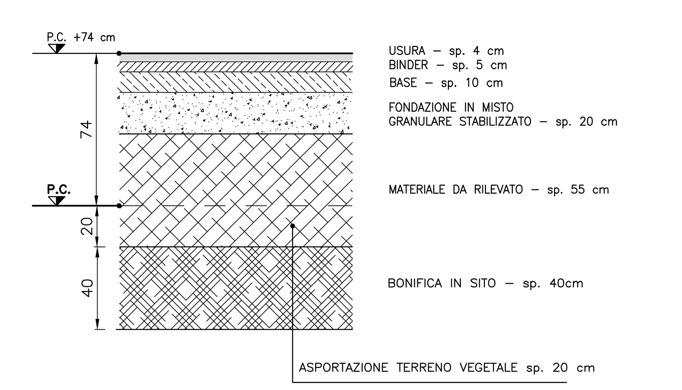

REALIZZAZIONE DELLE AREE A VERDE
NON IN CORRISPONDENZA DELL'AREA DI CANTIERE

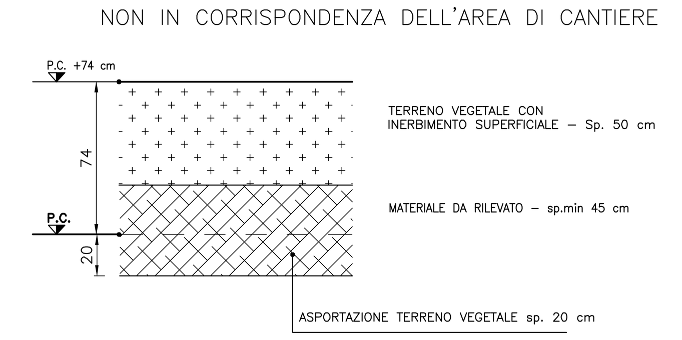

PARTICOLARI CORDOLI
scala 1:10

CORDOLO IN CALCESTRUZZO PER AIUOLE A VERDE

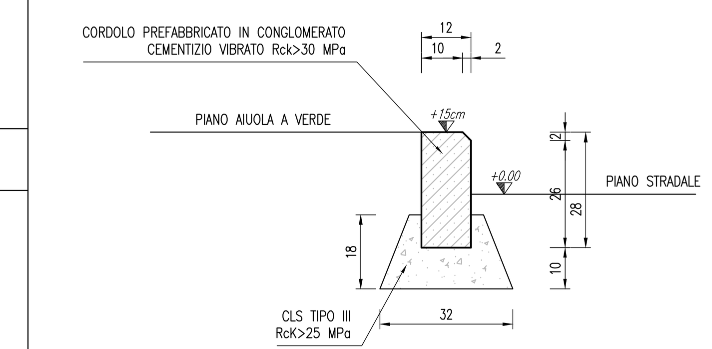

SEZIONI CARATTERISTICA B–B
scala 1:100

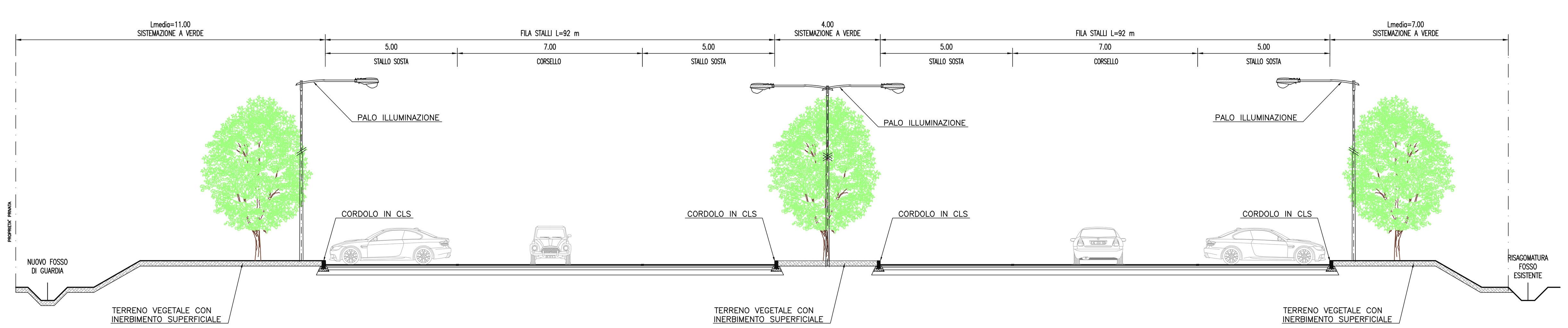

SEZIONI CARATTERISTICA A–A
scala 1:100

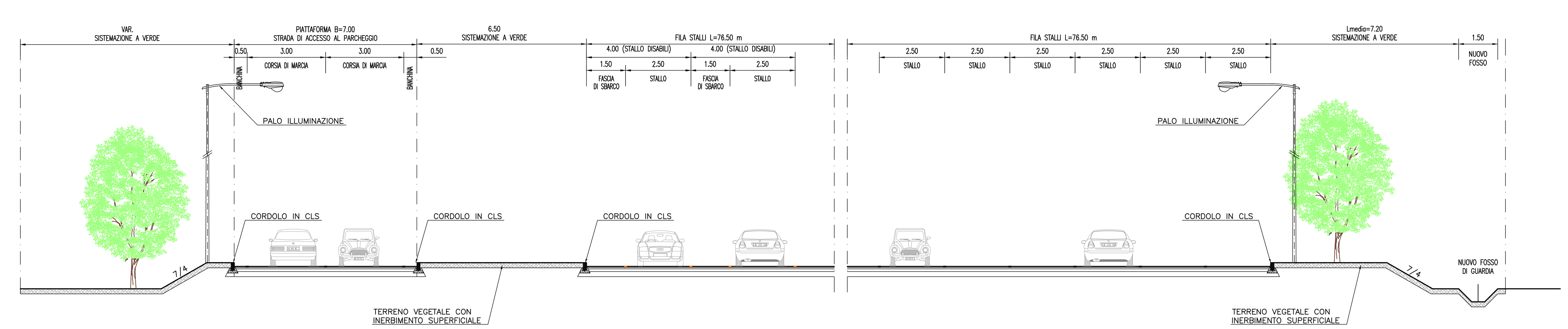

SEZIONI TIPO STRADA DI ACCESSO
scala 1:100

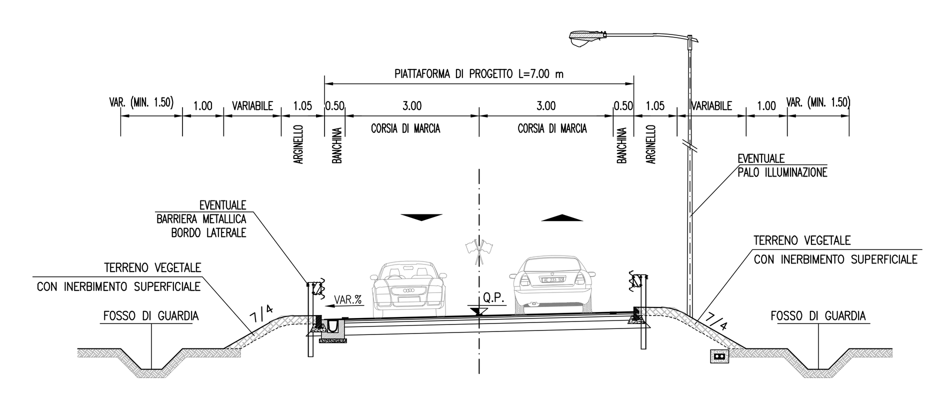

MARGINE ESTERNO
scala 1:25

MARGINE ESTERNO IN RILEVATO

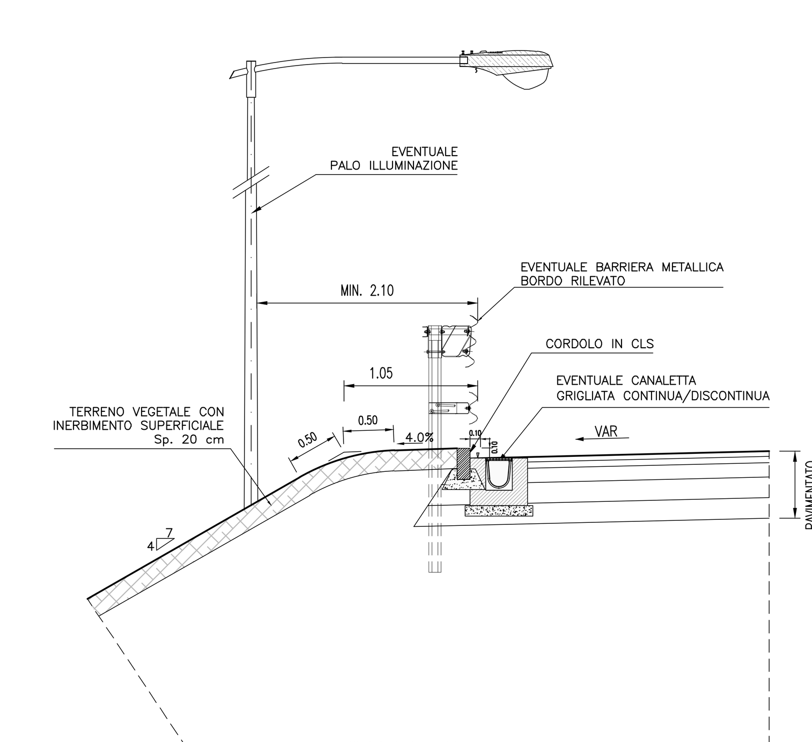

autostrade // per l'italia

AUTOSTRADA (A13) : BOLOGNA–PADOVA

AMPLIAMENTO ALLA TERZA CORSIA
TRATTO : MONSELICE – PADOVA SUD

PROGETTO DEFINITIVO

PARCHEGGI SCAMBIATORI

PARCHEGGIO SVINCOLO DI TERME EUGANEE

Planimetria stato di fatto, di progetto,
sezioni caratteristcihe e particolari costruttivi

IL PROGETTISTA SPECIALISTICO	IL RESPONSABILE INTEGRAZIONE PRESTAZIONI SPECIALISTICHE	IL DIRETTORE TECNICO
Ing. Gianluca Salvatore Spinazzola Ord. Ingg. Milano N. 26796 RESPONSABILE STRADE, ARREDI E ANALISI TRASPORTISTICHE	Ing. Ilaria Lavander Ord. Ingg. Milano N. 29830	Ing. Orlando Mazza Ord. Ingg. Pavia N. 1496 PROGETTAZIONE NUOVE OPERE AUTOSTRADALI

CODICE IDENTIFICATIVO

Codice Commessa	Lotto, Sub-Prog, Cod. Appalto	Fase	Capitolo	Paragrafo	WBS tipologia	WBS progressivo	PARTE D'OPERA	Tip.	Disciplina	Progressivo	Rev.
111305	0000	3	00	000	00000	000000	0	S	TD	1110	--

Ordinatore: —
SCALA: VARIE

	PROJECT MANAGER:	SUPPORTO SPECIALISTICO:	REVISIONE n.	data
spea ENGINEERING gruppo Atlantia	Ing. Ilaria Lavander Ord. Ingg. Milano N. 29830		0	OTTOBRE 2017
			1	–
			2	–
	REDATTO: –	VERIFICATO: –	3	–
			4	–

	VISTO DEL COMMITTENTE	VISTO DEL CONCEDENTE
	autostrade // per l'italia IL RESPONSABILE UNICO DEL PROCEDIMENTO Ing. Antonio Tosi	Ministero delle Infrastrutture e dei Trasporti DIPARTIMENTO PER LE INFRASTRUTTURE, GLI AFFARI GENERALI ED IL PERSONALE STRUTTURA DI VIGILANZA SULLE CONCESSIONARIE AUTOSTRADALI

IL PRESENTE DOCUMENTO NON POTRA' ESSERE COPIATO, RIPRODOTTO O ALTRIMENTI PUBBLICATO, IN TUTTO O IN PARTE, SENZA IL CONSENSO SCRITTO DELLA SOC. AUTOSTRADE PER L'ITALIA S.P.A.. OGNI UTILIZZO NON AUTORIZZATO SARA' PERSEGUITO A NORMA DI LEGGE.
THIS DOCUMENT MAY NOT BE COPIED, REPRODUCED OR PUBLISHED, EITHER IN PART OR IN ITS ENTIRETY, WITHOUT THE WRITTEN PERMISSION OF SOC. AUTOSTRADE PER L'ITALIA S.P.A.. UNAUTHORIZED USE WILL BE PROSECUTED BY LAW.