CONFIGURAZIONI MARGINE INTERNO ED ESTERNO CORPO AUTOSTRADALE E RAMPE DI SVINCOLO

scala 1:25

MARGINE INTERNO IN RILEVATO IN RETTIFILO

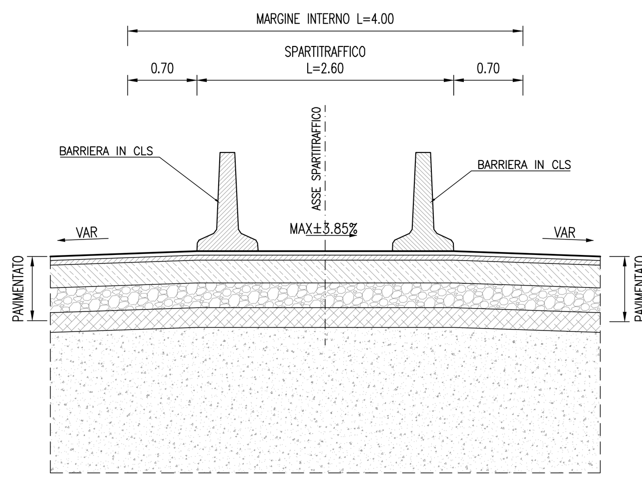

MARGINE INTERNO IN RILEVATO IN CURVA

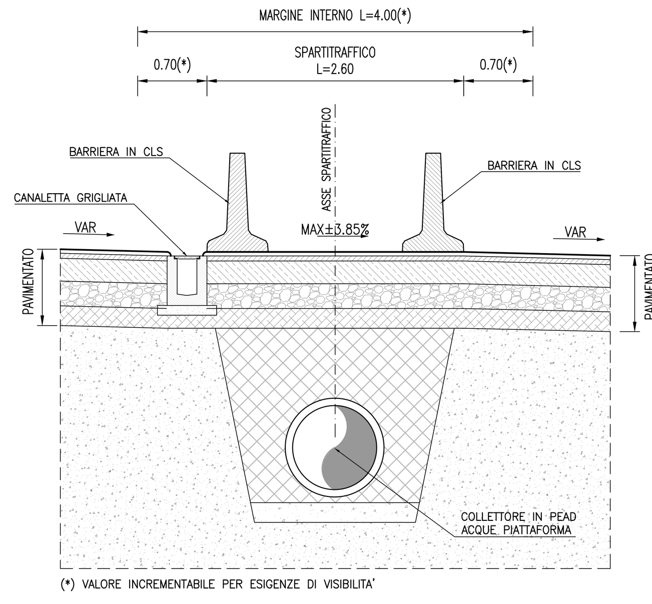

MARGINE INTERNO SU OPERA D'ARTE IN RETTIFILO

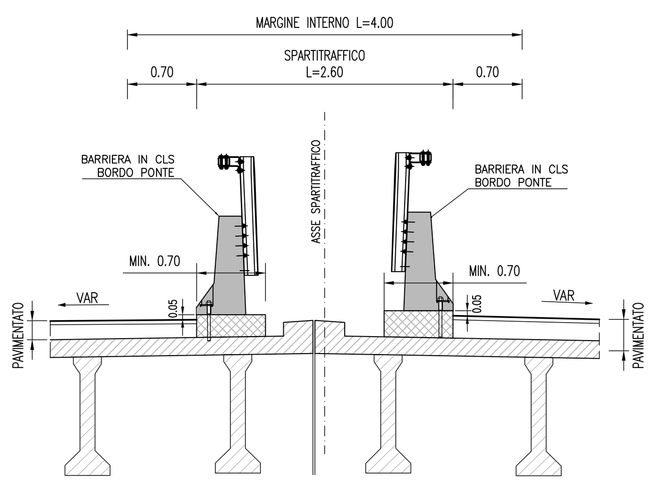

MARGINE INTERNO SU OPERA D'ARTE IN CURVA

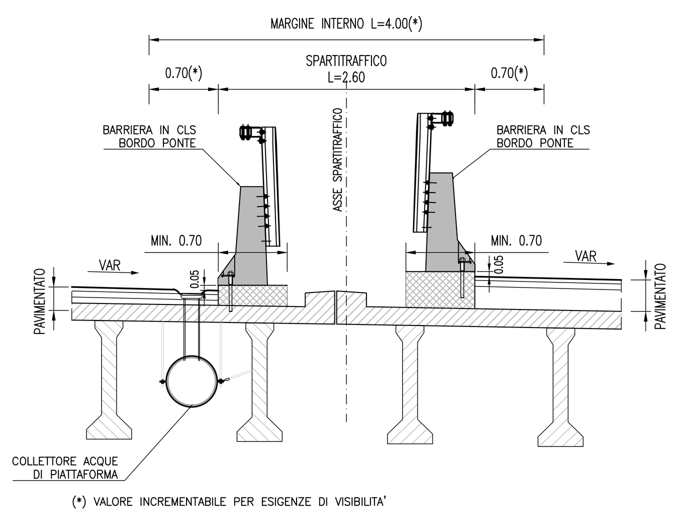

MARGINE ESTERNO SU OPERA D'ARTE CON BARRIERA ACUSTICA

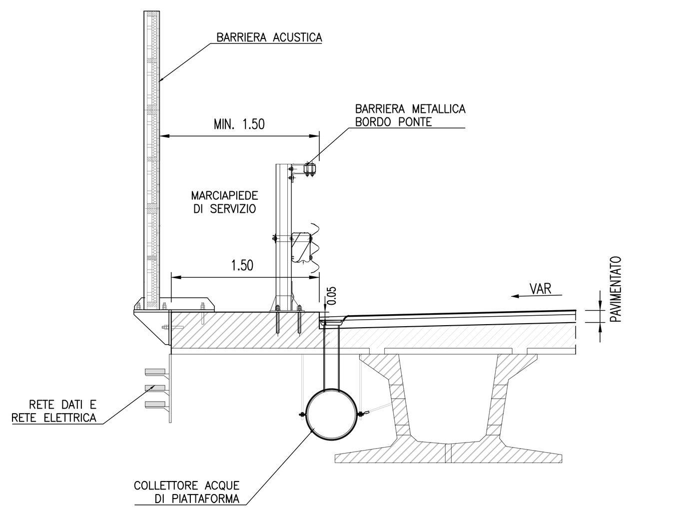

MARGINE ESTERNO IN RILEVATO

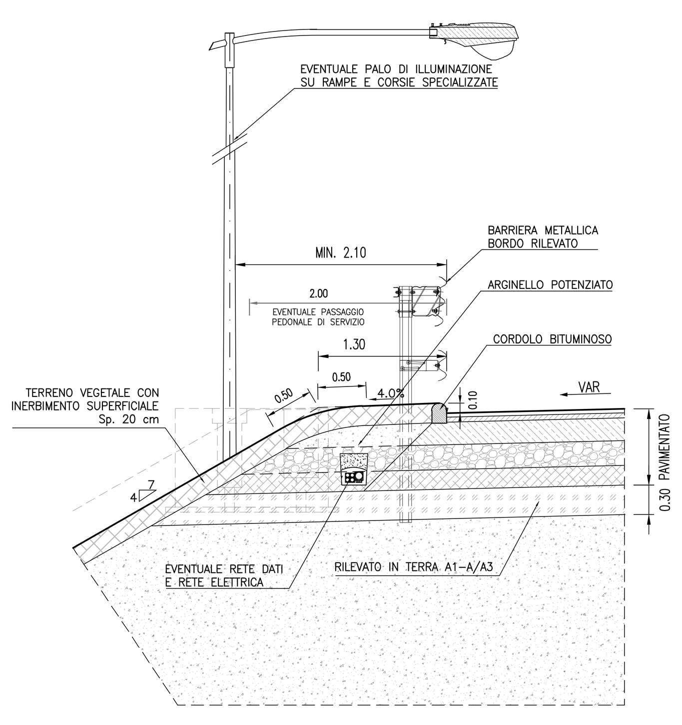

MARGINE ESTERNO IN RILEVATO RICONFIGURAZIONE ARGINELLO AUTOSTRADALE ESISTENTE

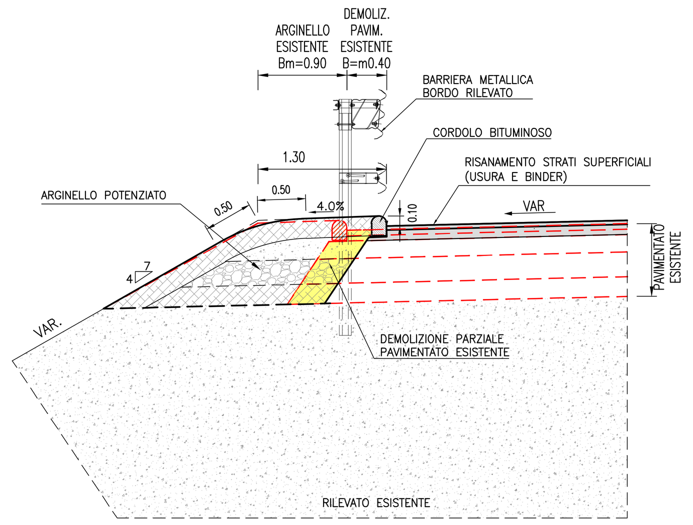

EVENTUALE PASSAGGIO PEDONALE DI SERVIZIO SU RAMPA DI SVINCOLO

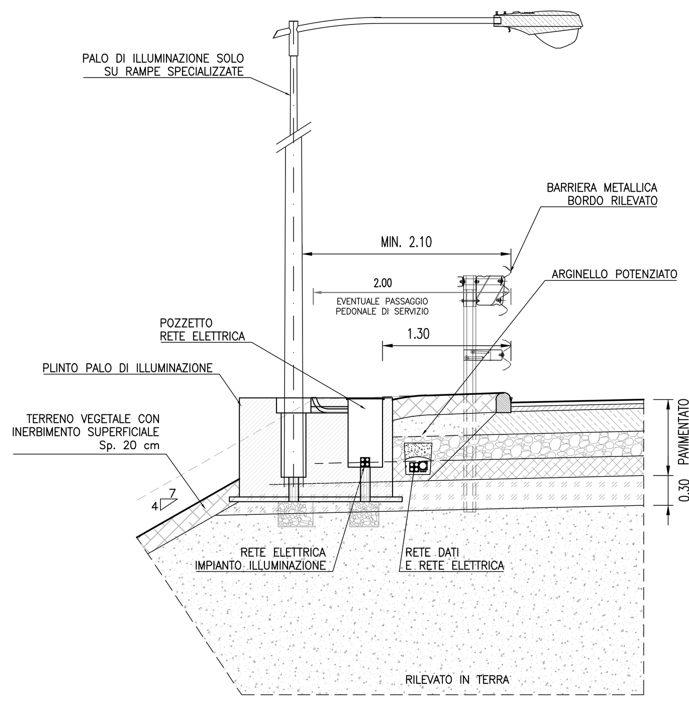

MARGINE ESTERNO SU OPERA D'ARTE

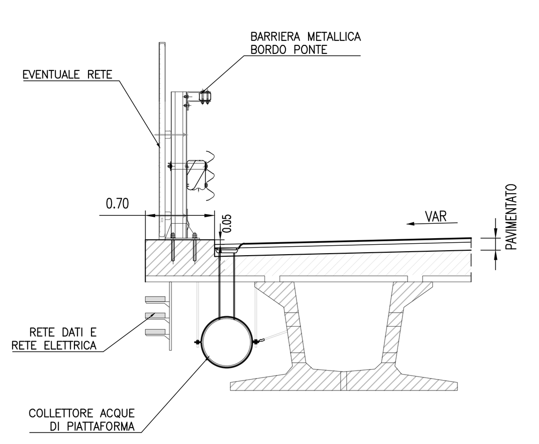

MARGINE ESTERNO CON MURO DI SOSTEGNO E BARRIERA POLIFUNZIONALE

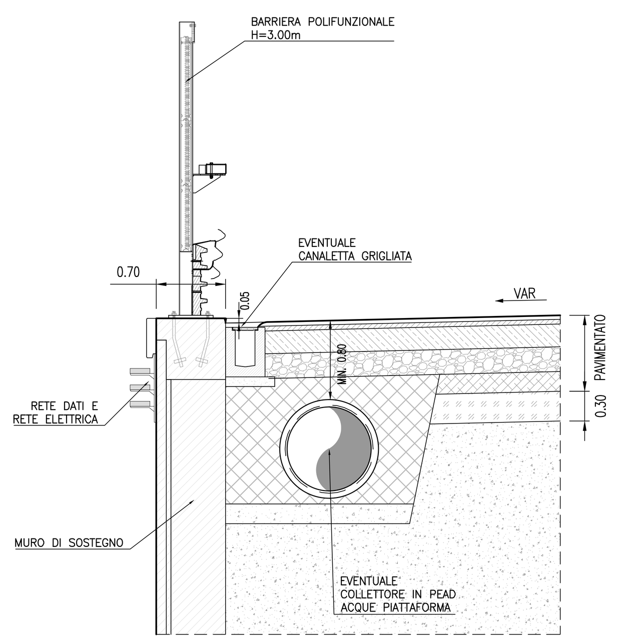

MARGINE ESTERNO CON MURO DI SOSTEGNO

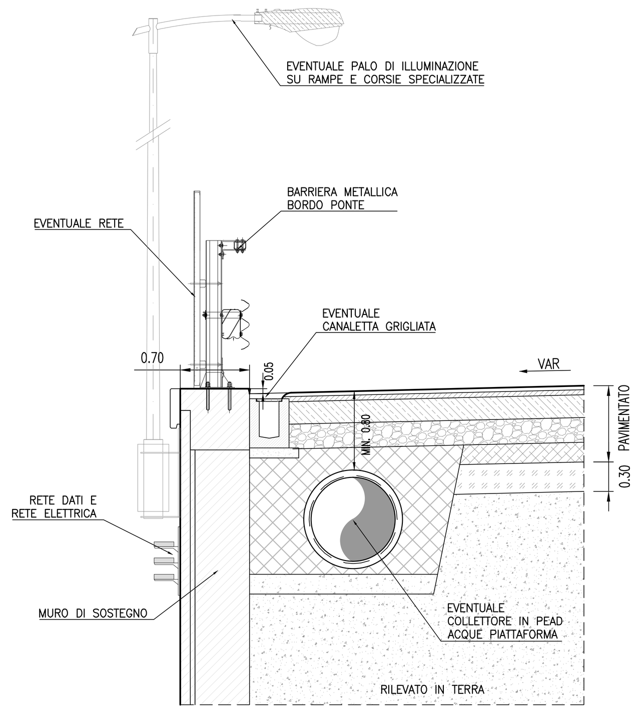

MARGINE ESTERNO CON MURO DI SOSTEGNO E BARRIERA ACUSTICA IN SOMMITA'

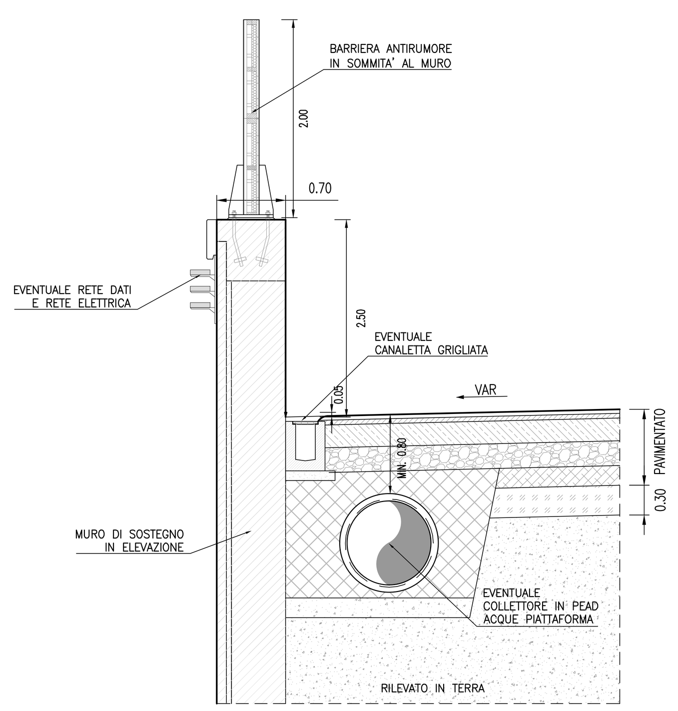

MARGINE ESTERNO CON MURO DI SOSTEGNO E BARRIERA ACUSTICA

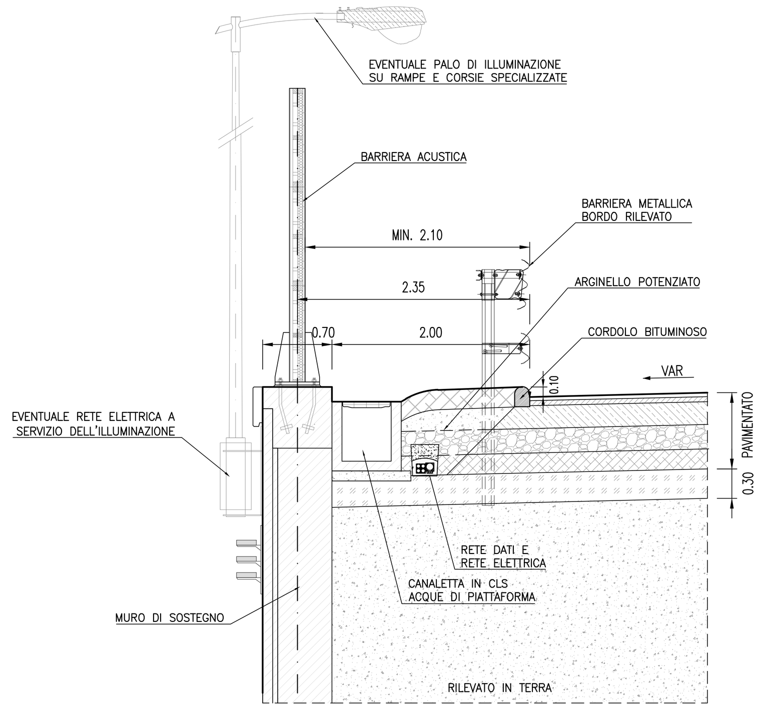

MARGINE ESTERNO IN RILEVATO CON BARRIERA ACUSTICA

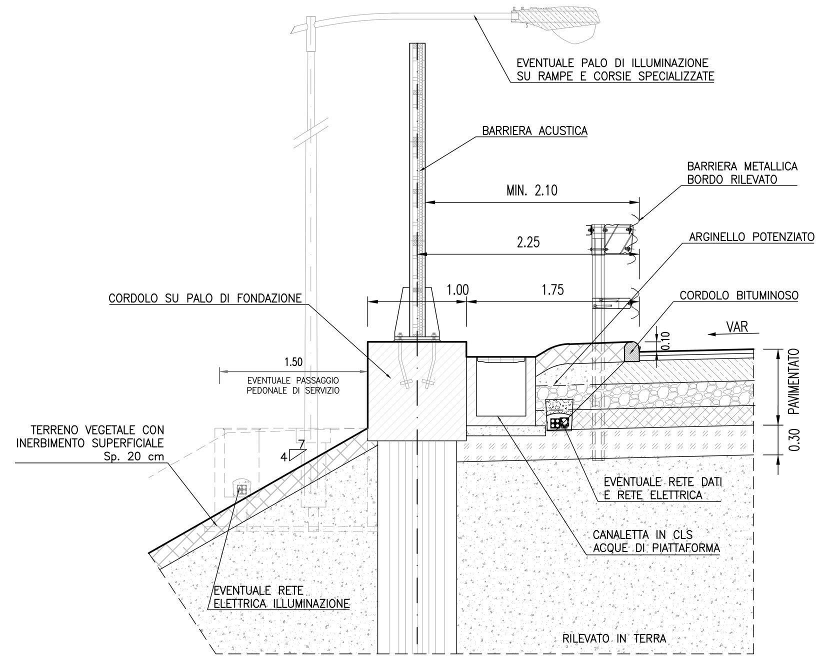

MARGINE ESTERNO IN APPROCCIO ALL'OPERA D'ARTE

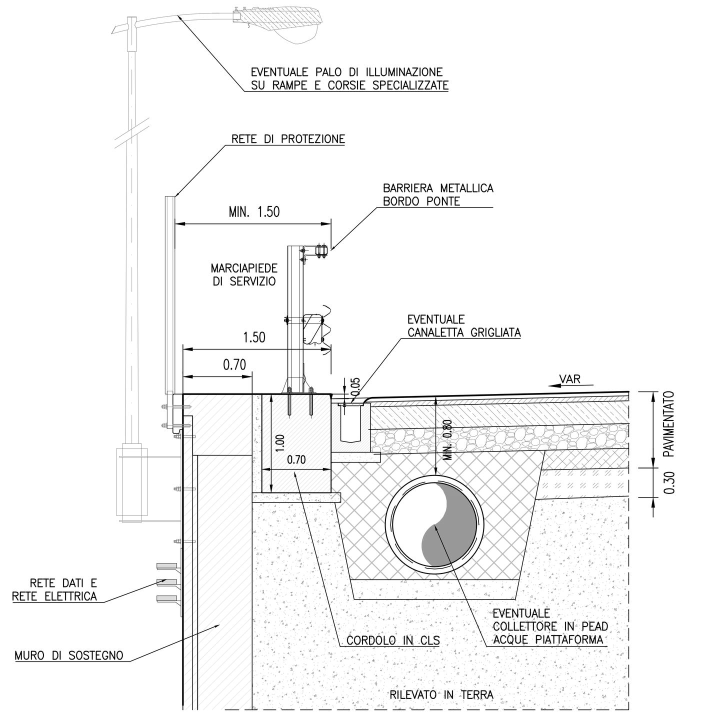

CONFIGURAZIONI MARGINE ESTERNO VIABILITA' SECONDARIE

scala 1:25

MARGINE ESTERNO IN RILEVATO (STRADA CAT. C – F extraurbana – Poderale in presenza di barriere di sicurezza)

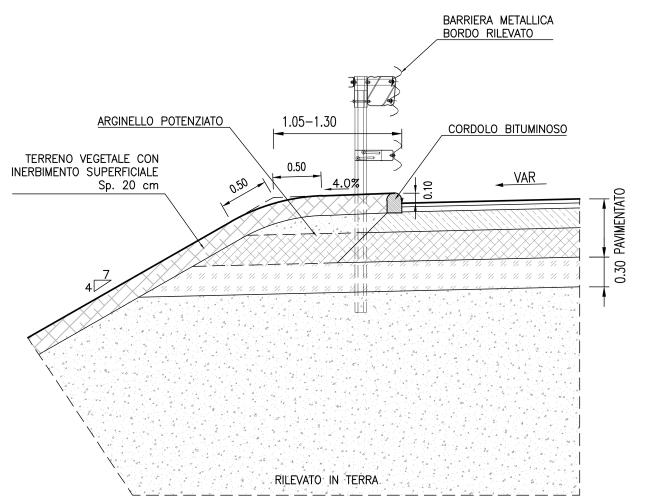

MARGINE ESTERNO IN RILEVATO RICONFIGURAZIONE ARGINELLO ESISTENTE

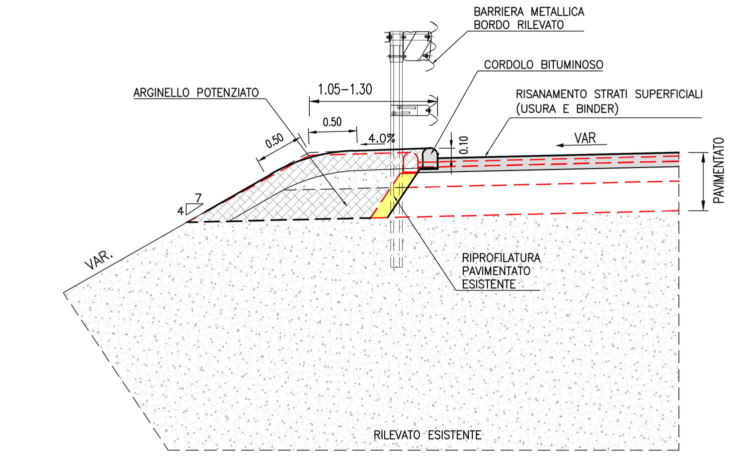

MARGINE ESTERNO CON MURO DI SOSTEGNO (STRADA CAT. C – F extraurbana)

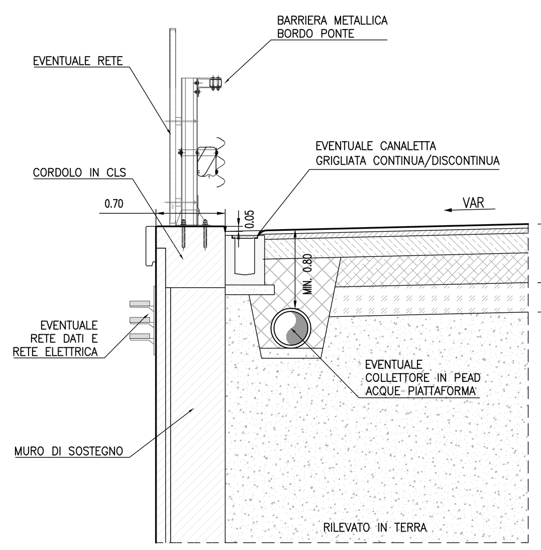

MARGINE ESTERNO IN RILEVATO CON PISTA CICLOPEDONALE (STRADA CAT. C – F extraurbana)

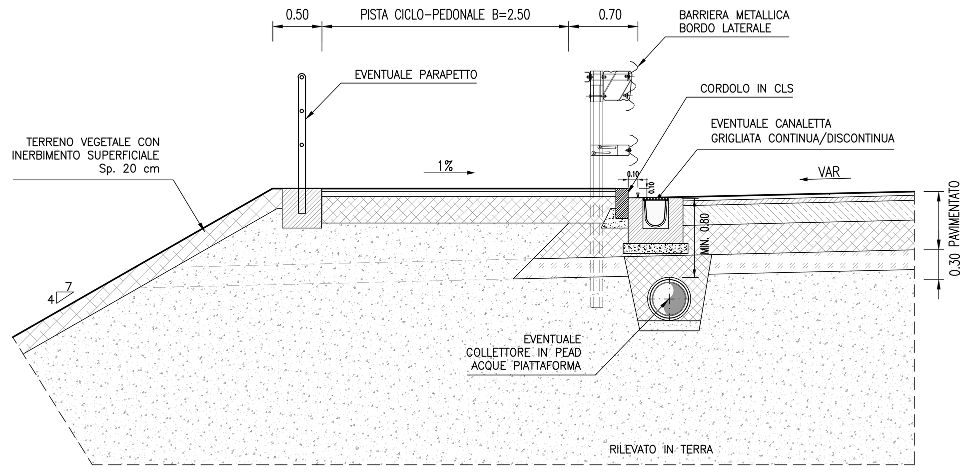

MARGINE ESTERNO IN RILEVATO CON PISTA CICLOPEDONALE E MURO DI SOSTEGNO (STRADA CAT. C – F extraurbana)

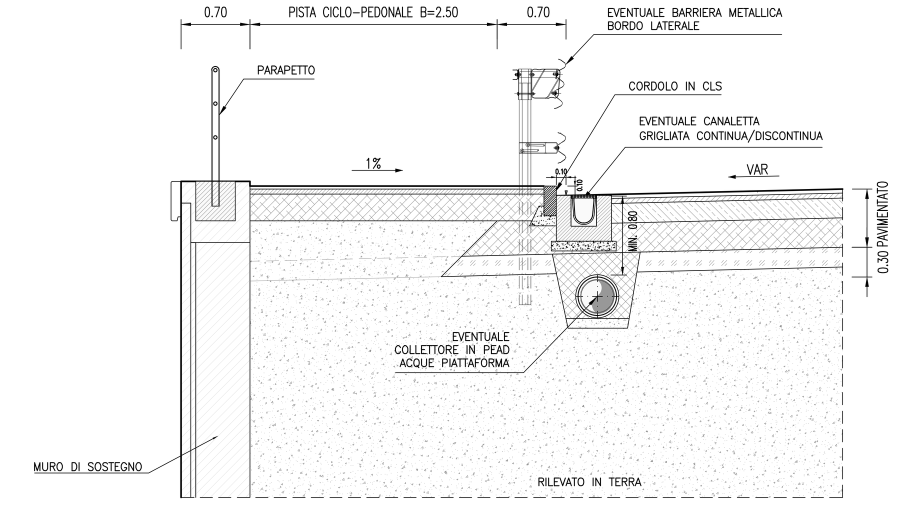

MARGINE ESTERNO SU OPERA D'ARTE CON MARCIAPIEDE DI SERVIZIO (STRADA CAT. C – F extraurbana)

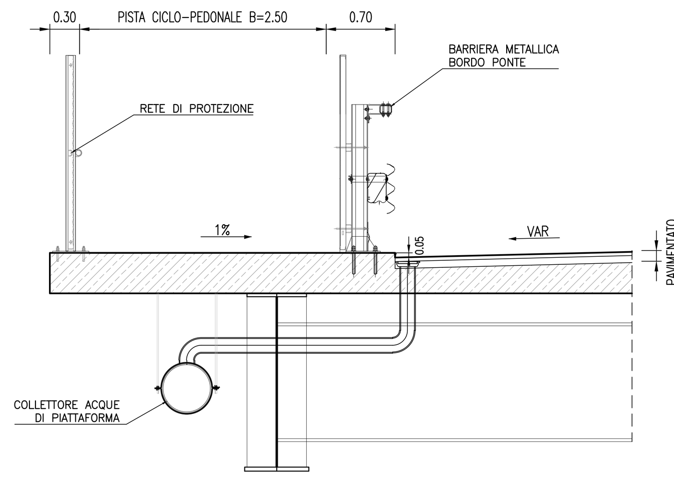

MARGINE ESTERNO SU OPERA D'ARTE CON MARCIAPIEDE DI SERVIZIO (STRADA CAT. C – F extraurbana)

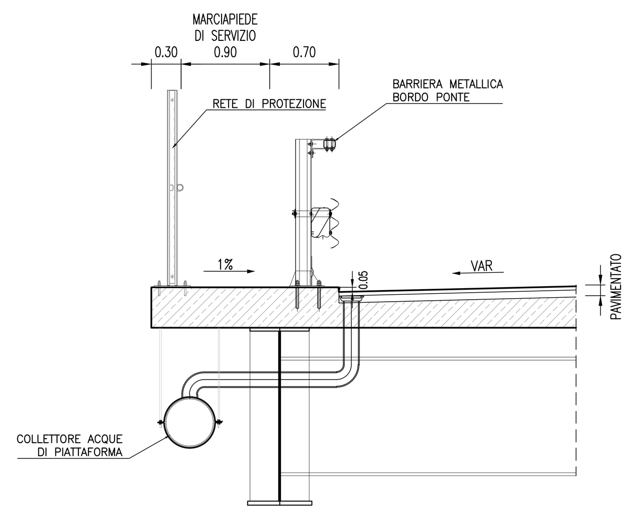

MARGINE ESTERNO SU OPERA D'ARTE (STRADA CAT. F extraurbana con pista ciclopedonale e STRADA PODERALE)

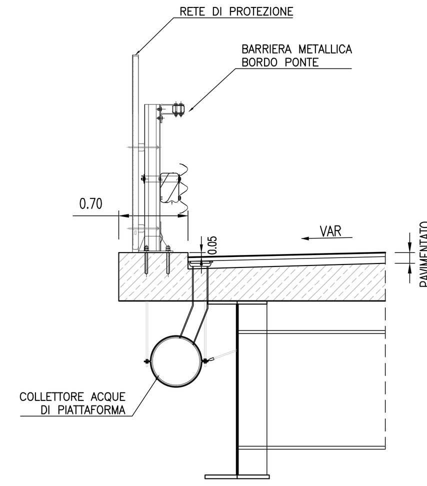

SCHEMI DI PREPARAZIONE DEL PIANO DI POSA DEL RILEVATO DI PROGETTO E DI AMMORSAMENTO AL RILEVATO ESISTENTE (RAMPE DI SVINCOLO, VIABILITA' SECONDARIE E PISTE DI CANTIERE)

scala 1:100

NUOVO RILEVATO DI PROGETTO

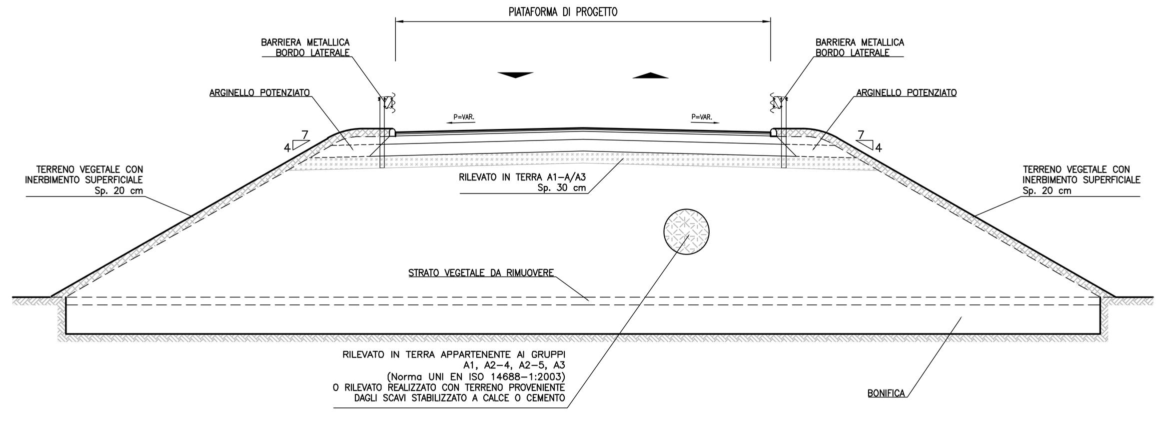

RILEVATO DI PROGETTO SOVRAPPOSTO AL RILEVATO ESISTENTE

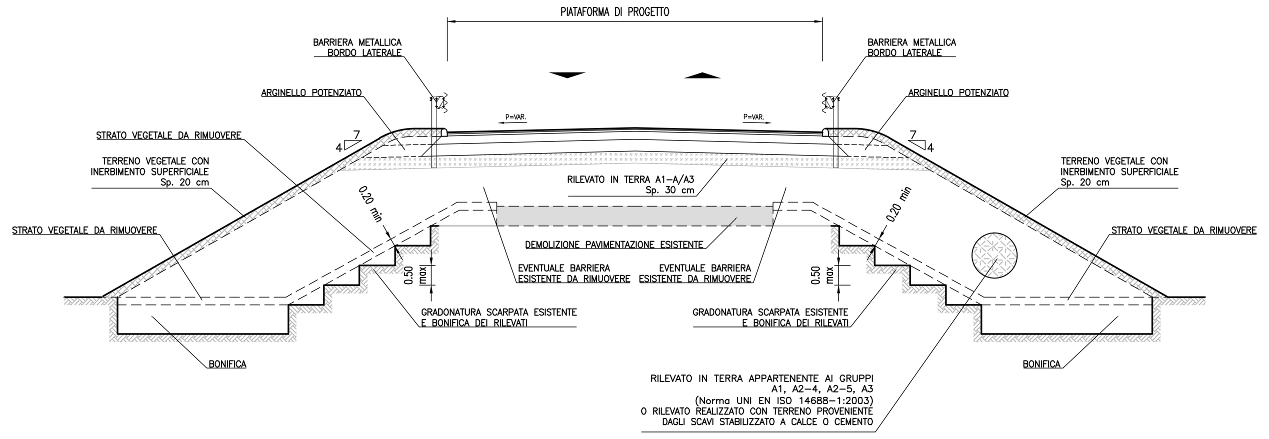

RILEVATO DI PROGETTO IN AFFIANCAMENO AL RILEVATO ESISTENTE

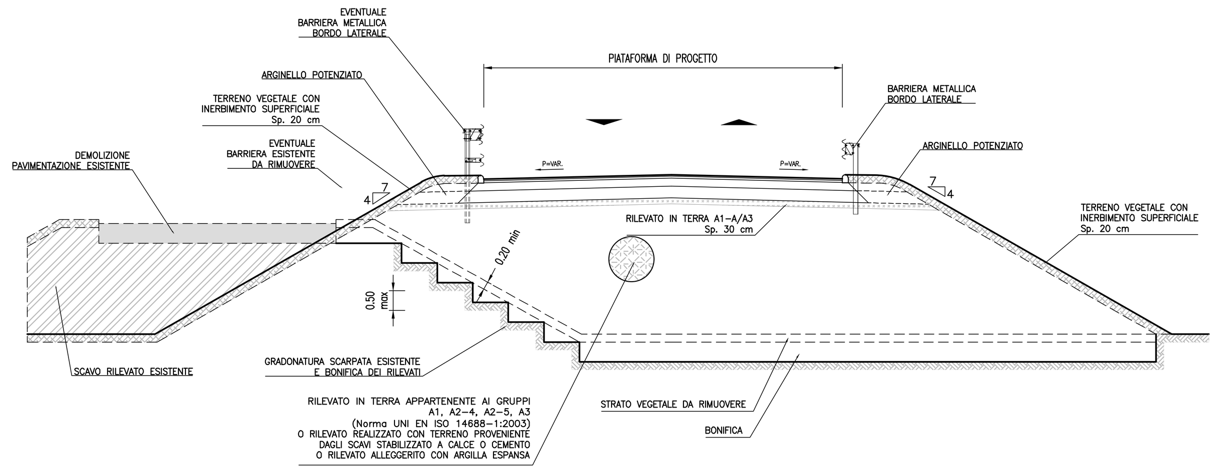

autostrade per l'italia

AUTOSTRADA (A13) : BOLOGNA-PADOVA

AMPLIAMENTO ALLA TERZA CORSIA

TRATTO : MONSELICE - PADOVA SUD

PROGETTO DEFINITIVO

CORPO AUTOSTRADALE

PARTE STRADALE

ELABORATI TIPOLOGICI

Sezioni tipo margini interno ed esterno e schemi del piano di posa del rilevato di progetto e di ammorsamento al rilevato esistente

IL PROGETTISTA SPECIALISTICO	IL RESPONSABILE INTEGRAZIONE PRESTAZIONI SPECIALISTICHE	IL DIRETTORE TECNICO
Ing. Gianluca Salvatore Spinazzola Ord. Ingg. Milano N. A26796 RESPONSABILE STRADE, ARREDI E ANALISI TRASPORTISTICHE	Ing. Mario Brugnoli Ord. Ingg. Roma N. A24308	Ing. Orlando Mazza Ord. Ingg. Pavia N. 1496 PROGETTAZIONE NUOVE OPERE AUTOSTRADALI

CODICE IDENTIFICATIVO

Codice Commessa	Lotto, Sub-Prog, Cod. Appalto	Fase	Capitolo	Paragrafo	WBS tipologia	WBS progressivo	PARTE D'OPERA	Tip.	Disciplina	Progressivo	Rev.	Ordinatore:	SCALA:
111305	0000	03	00	000	00	000	00000	0	STD	0044	-3	—	VARIE

Tecne Gruppo Autostrade per l'Italia

ENGINEER COORDINATOR: Ing. Mario Brugnoli Ord. Ingg. Roma N. A24308

SUPPORTO SPECIALISTICO:

REDATTO: –

VERIFICATO: –

REVISIONE n.	data
0	SETTEMBRE 2016
1	OTTOBRE 2017
2	FEBBRAIO 2019
3	MAGGIO 2021
4	–

VISTO DEL COMMITTENTE

autostrade per l'italia

IL RESPONSABILE UNICO DEL PROCEDIMENTO Ing. Maurizio Torresi

VISTO DEL CONCEDENTE

Ministero delle Infrastrutture e della mobilità sostenibili

DIPARTIMENTO PER LA PROGRAMMAZIONE, LE INFRASTRUTTURE DI TRASPORTO A RETE E I SISTEMI INFORMATIVI

IL PRESENTE DOCUMENTO NON POTRA' ESSERE COPIATO, RIPRODOTTO O ALTRIMENTI PUBBLICATO, IN TUTTO O IN PARTE, SENZA IL CONSENSO SCRITTO DELLA SOC. AUTOSTRADE PER L'ITALIA S.P.A.. OGNI UTILIZZO NON AUTORIZZATO SARA' PERSEGUITO A NORMA DI LEGGE.
THIS DOCUMENT MAY NOT BE COPIED, REPRODUCED OR PUBLISHED, EITHER IN PART OR IN ITS ENTIRETY, WITHOUT THE WRITTEN PERMISSION OF SOC. AUTOSTRADE PER L'ITALIA S.P.A.. UNAUTHORIZED USE WILL BE PROSECUTED BY LAW.