STRALCIO PLANIMETRICO SCAVI
SCALA 1:100

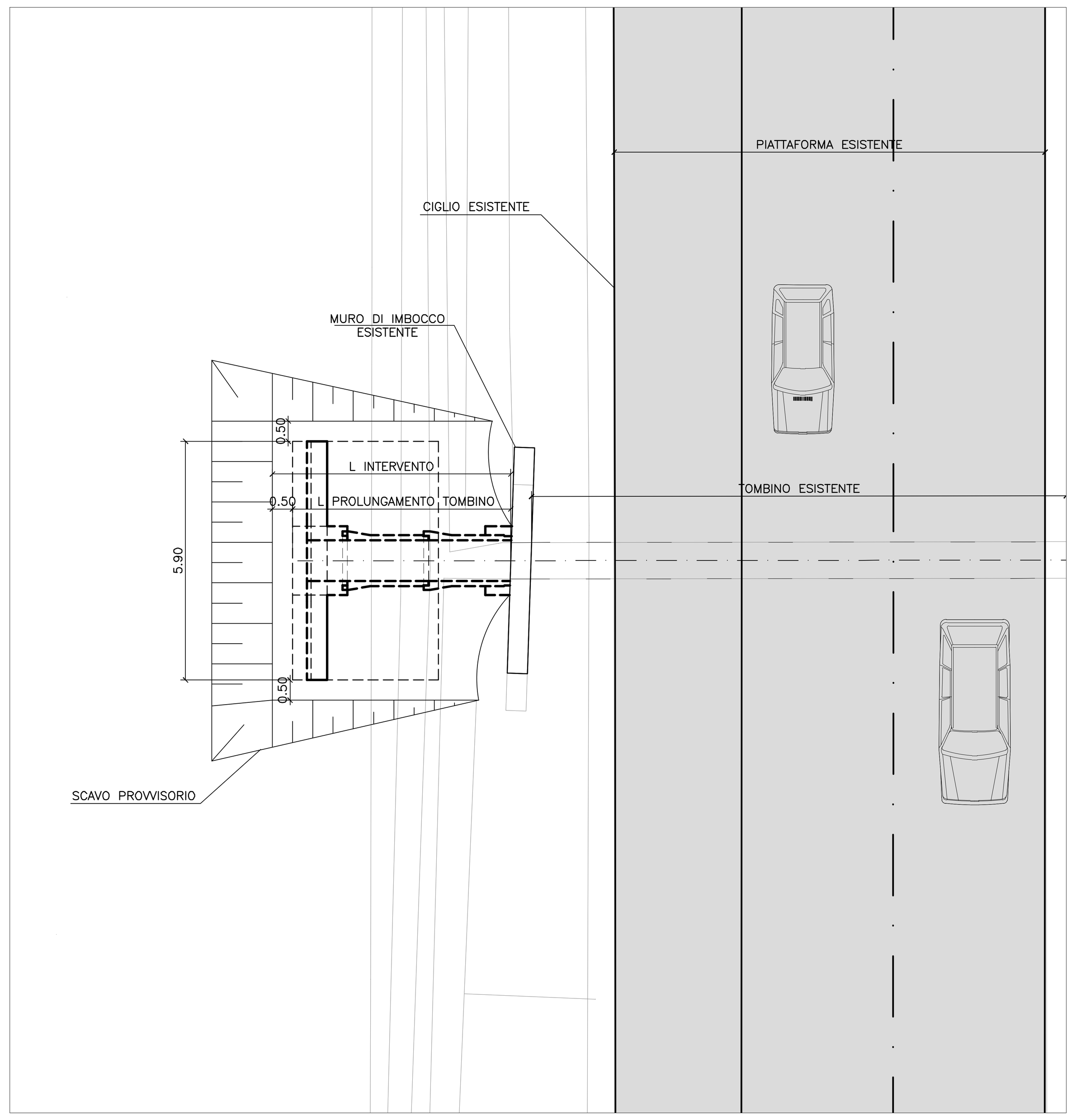

STRALCIO PLANIMETRICO FINE LAVORI
SCALA 1:100

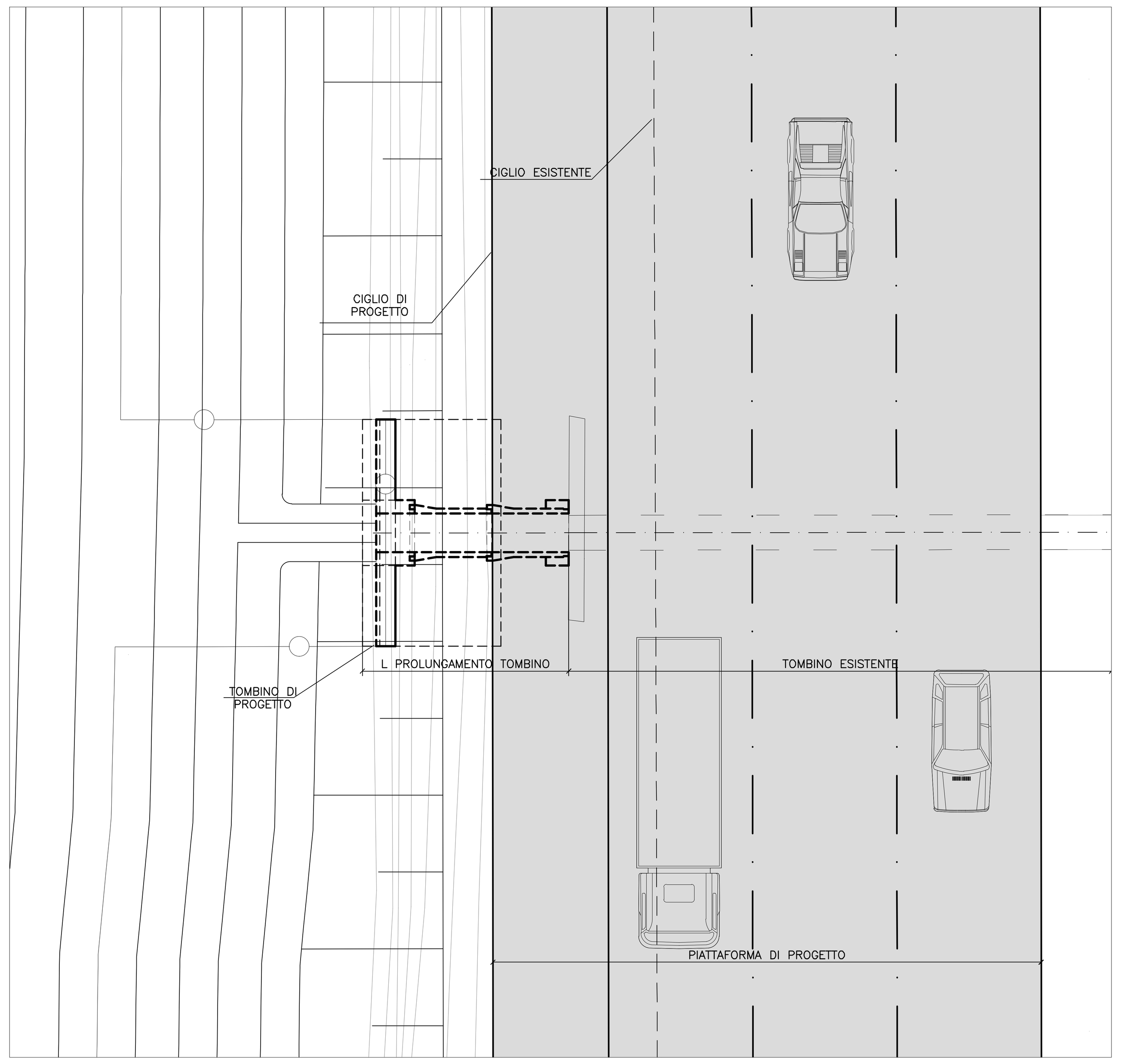

SEZIONE A–A DN900
SCALA 1:25

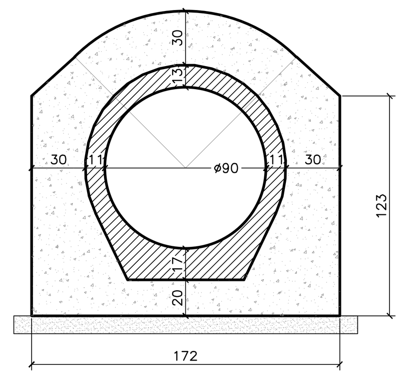

SEZIONE A–A DN1000
SCALA 1:25

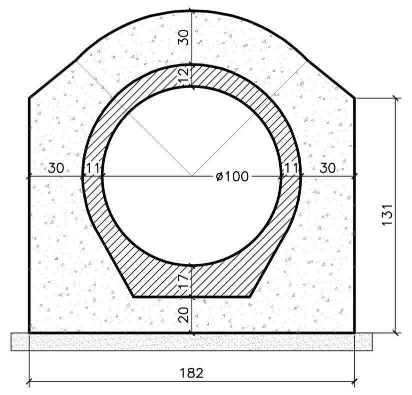

SEZIONE A–A DN2250
SCALA 1:25

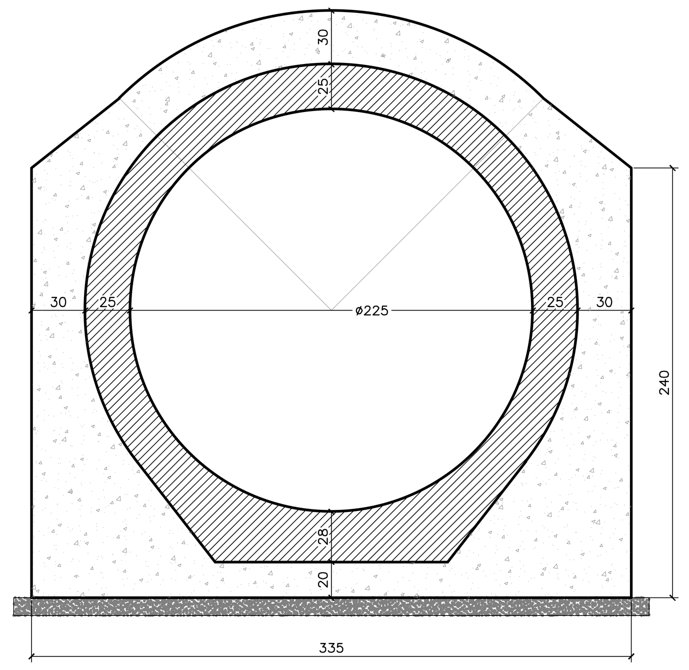

CONCIO PREFABBRICATO
SCALA 1:25

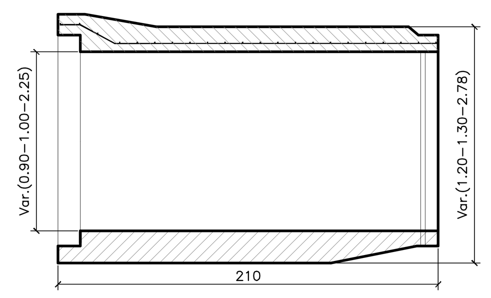

VISTA B–B DN900–100
SCALA 1:50

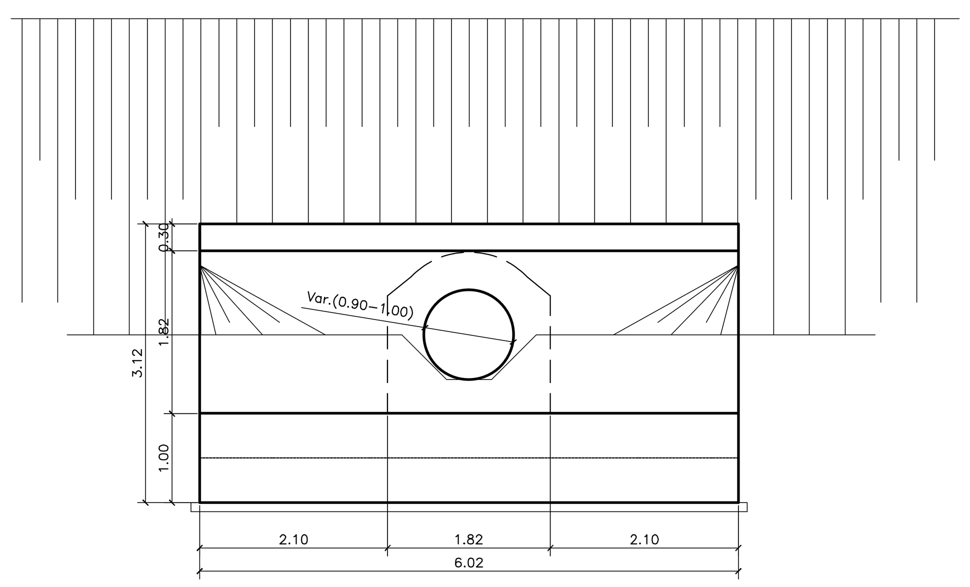

TABELLA MATERIALI :

PER QUANTO NON SPECIFICATO NEL SEGUITO, IN PARTICOLARE RELATIVAMENTE ALLE CARATTERISTICHE DEI MATERIALI, ALLE SPECIFICHE PER L'ESECUZIONE DEI LAVORI ED AI CONTROLLI DA ESEGUIRE, SI DOVRA' FARE RIFERIMENTO ALLE NORME TECNICHE D'APPALTO.

CALCESTRUZZO:

MAGRO DI FONDAZIONE (non strutturale):
- Classe C12/15 MPa
- Classe di esposizione X0

FONDAZIONI:
- Classe C28/35 MPa
- Classe di esposizione XC2

PIEDRITTI:
- Classe C32/40 MPa
- Classe di esposizione XC2

SOLETTONE SUPERIORE:
- Classe C32/40 MPa
- Classe di esposizione XC2–XF4**

STRUTTURE PREFABBRICATE:
- Classe C35/45 MPa
- Classe di esposizione XC2

ELEVAZIONE MURI:
- Classe C32/40 MPa
- Classe di esposizione XF2

ACCIAIO PER ARMATURE ORDINARIE:
- Acciaio in barre nervate tipo B450C
  fyk ≥ 450 MPa
  ftk ≥ 540 MPa

COPRIFERRO* per fondazioni 40.0 mm
COPRIFERRO* per elevazioni 35.0 mm
COPRIFERRO* per solettone sup. 35.0 mm
* Copriferro netto
** XC2 per altezze di ricoprimento >= 1.00m; XF4 per altezze di ricoprimento < 1.00m,

N.B. MATERIALI CONFORMI ALLA NORME UNI EN 206–1 E UNI 11104

SEZIONE TRASVERSALE SCAVI
SCALA 1:50

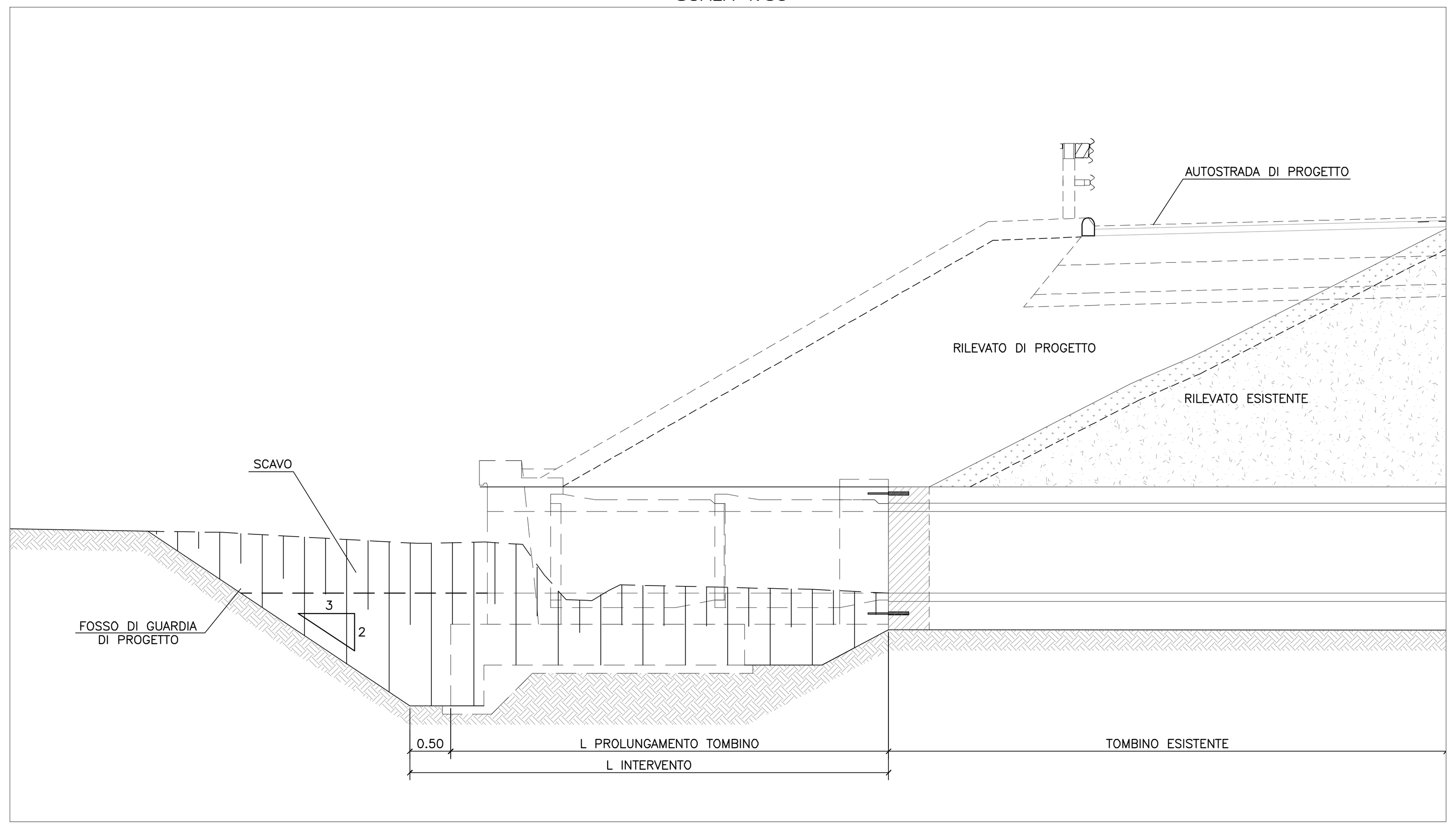

SEZIONE TRASVERSALE FINE LAVORI
SCALA 1:50

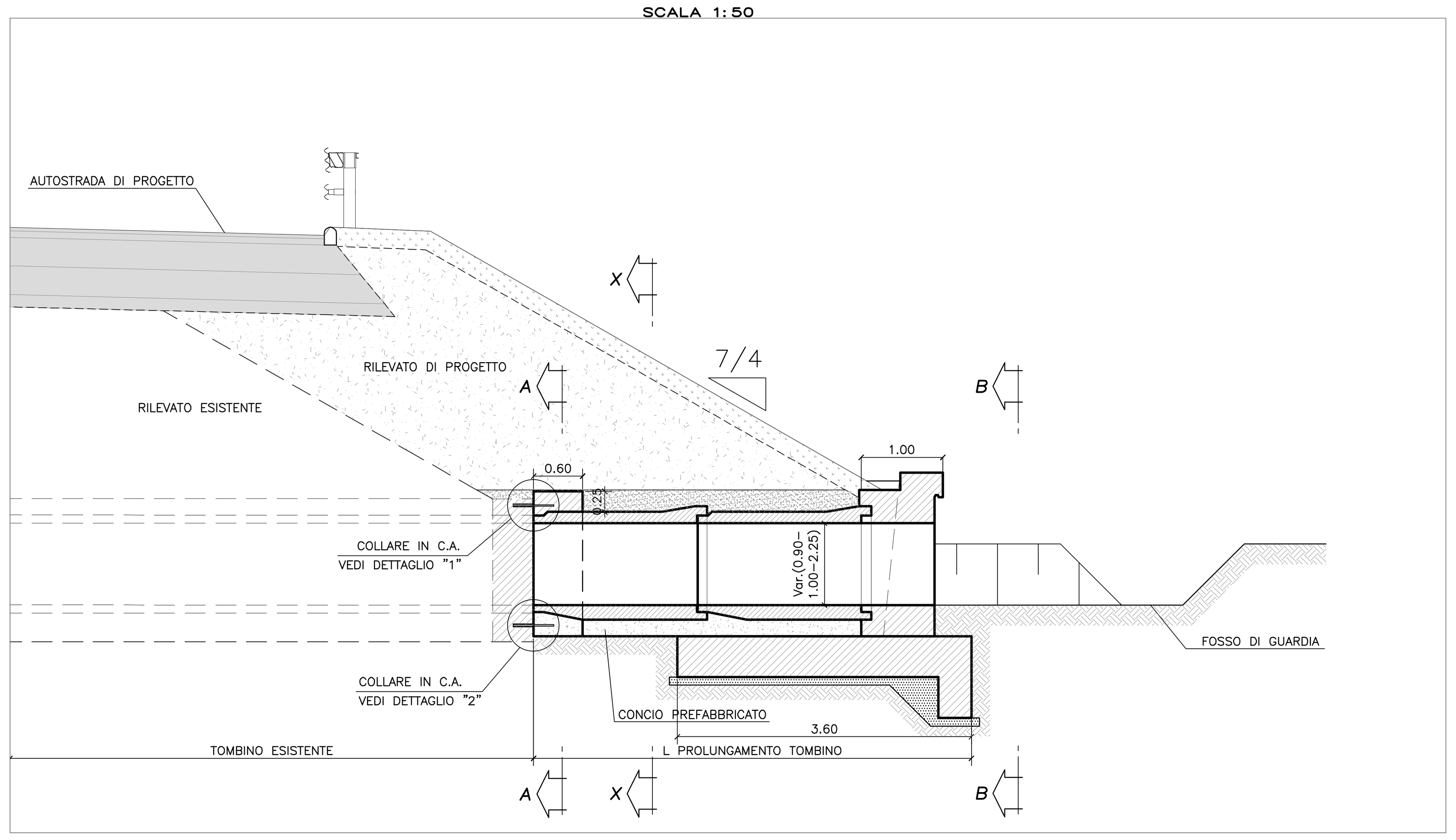

VISTA B–B DN2250
SCALA 1:50

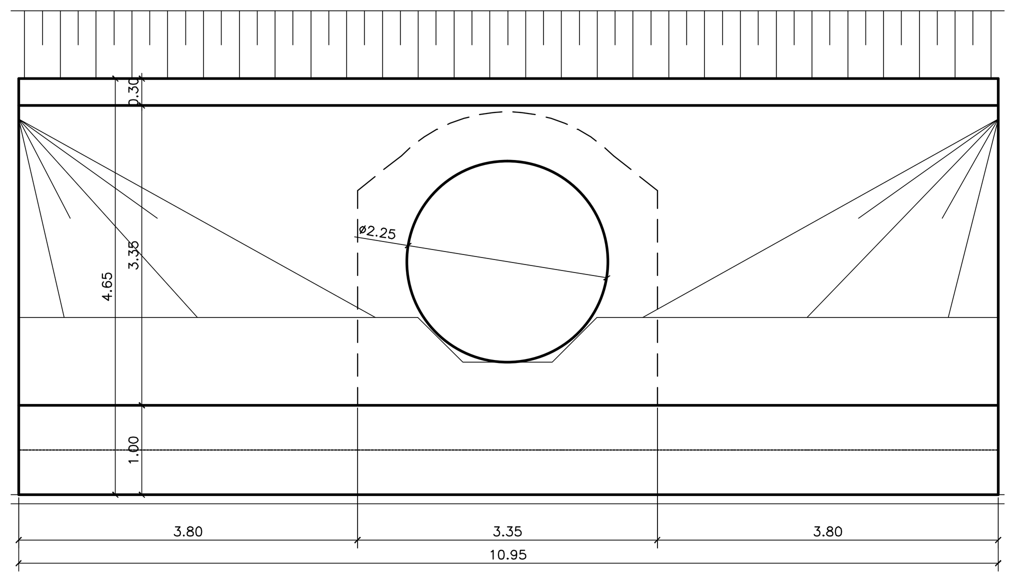

NOTA :

CONNESSIONE DA UTILIZZARE SOLO PER OPERE AVENTI ALTEZZA DI RILEVATO IN ALLARGAMENTO Ò5M.

NOTA :

PRIMA DELL'INIZIO DELLE LAVORAZIONI DOVRANNO ESSERE VERIFICATE LE GEOMETRIE DELLE STRUTTURE ESISTENTI DA AMPLIARE.

NOTA :

IL GETTO DELL'AMPLIAMENTO CONTRO LA STRUTTURA ESISTENTE VA ESEGUITO PREVIA SCARIFICA DELLA SUPERFICIE DI CONTATTO , RIMOZIONE DELLE PARTI AMMALORATE E PULIZIA CON ACQUA A PRESSIONE

SEZIONE TIPO MURO DN900–1000
SCALA 1:50

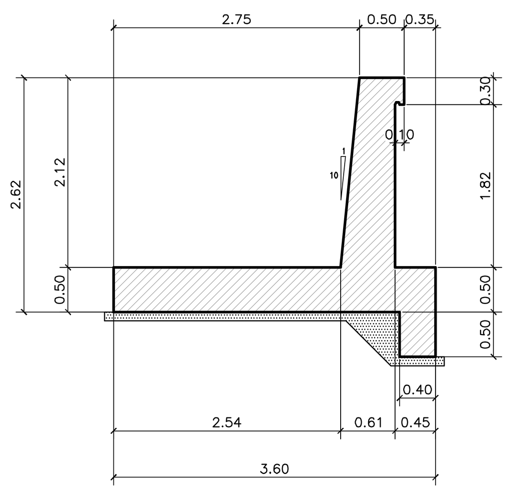

DETTAGLIO "1"
SCALA 1:10

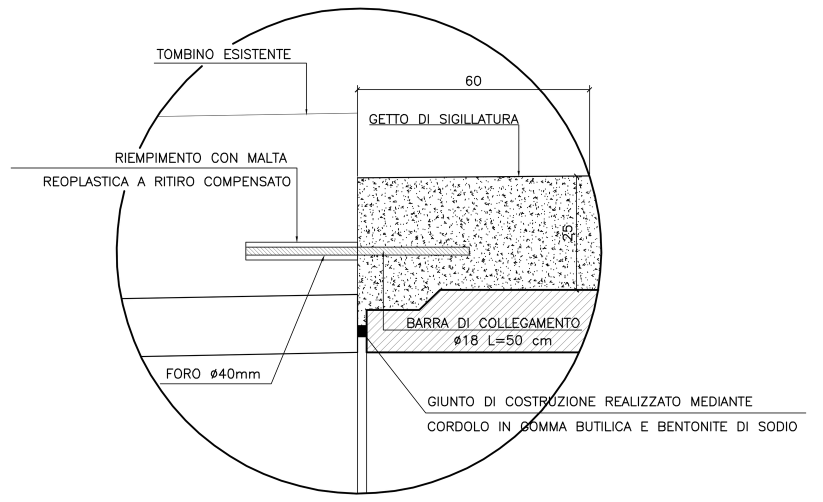

SEZIONE TIPO MURO DN2250
SCALA 1:50

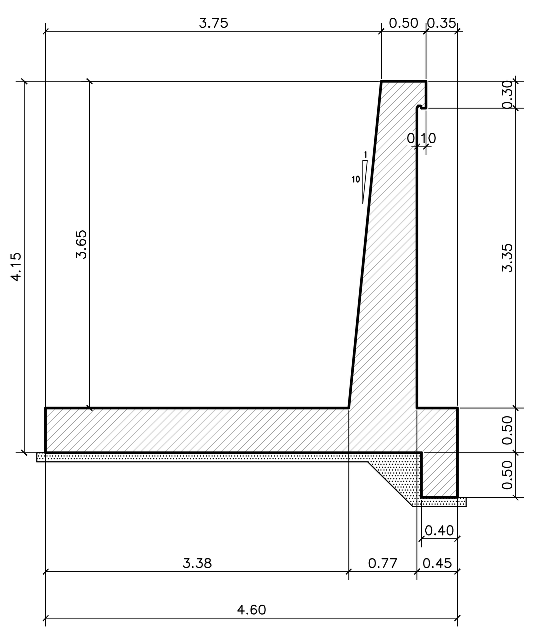

DETTAGLIO "2"
SCALA 1:10

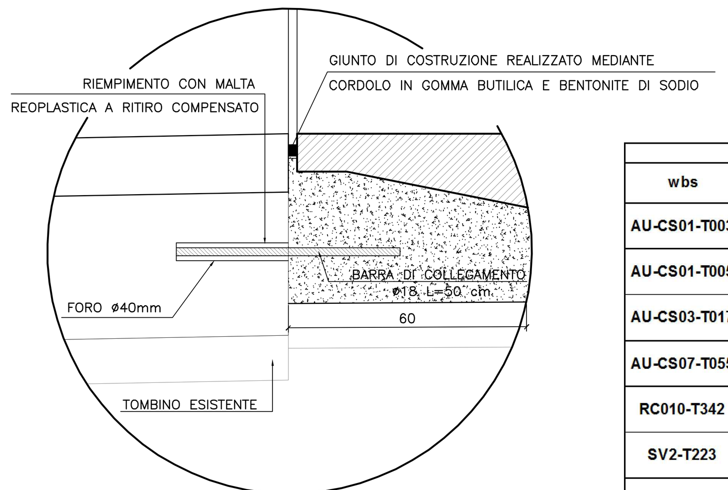

SEZIONE X–X DN900–1000
SCALA 1:25

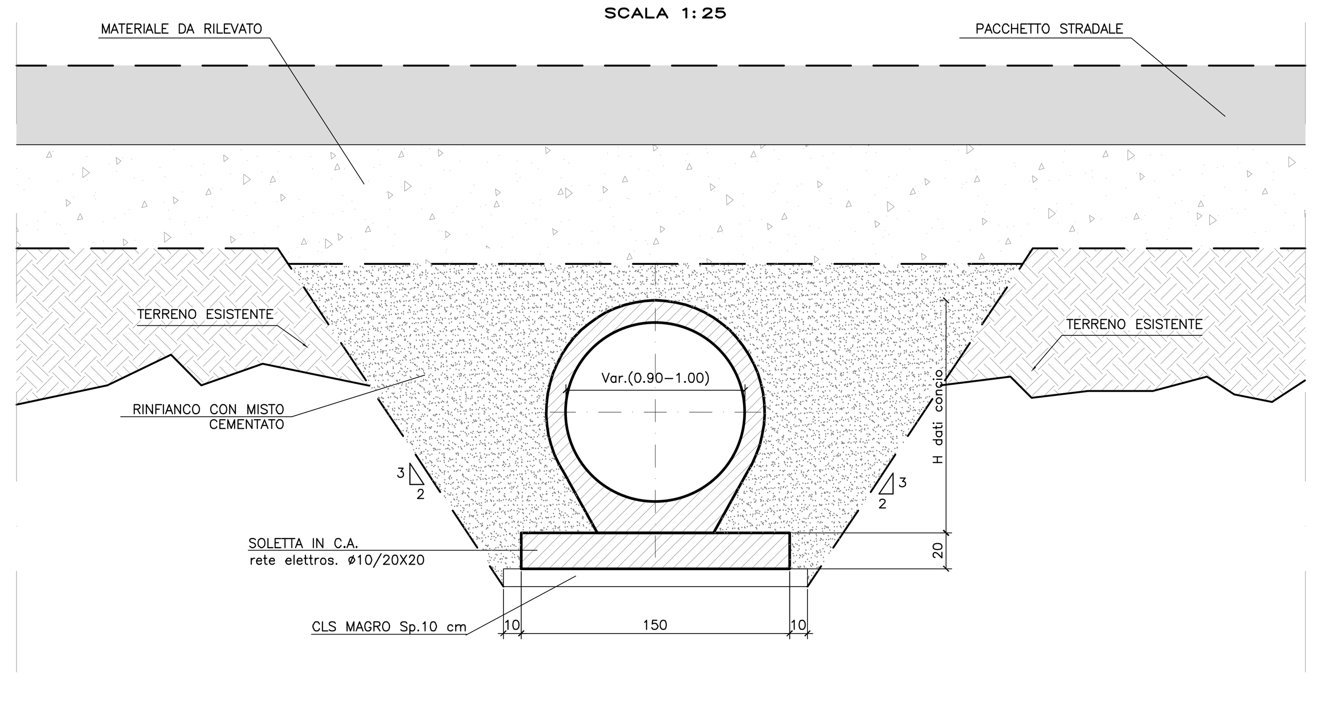

SEZIONE X–X DN2250
SCALA 1:25

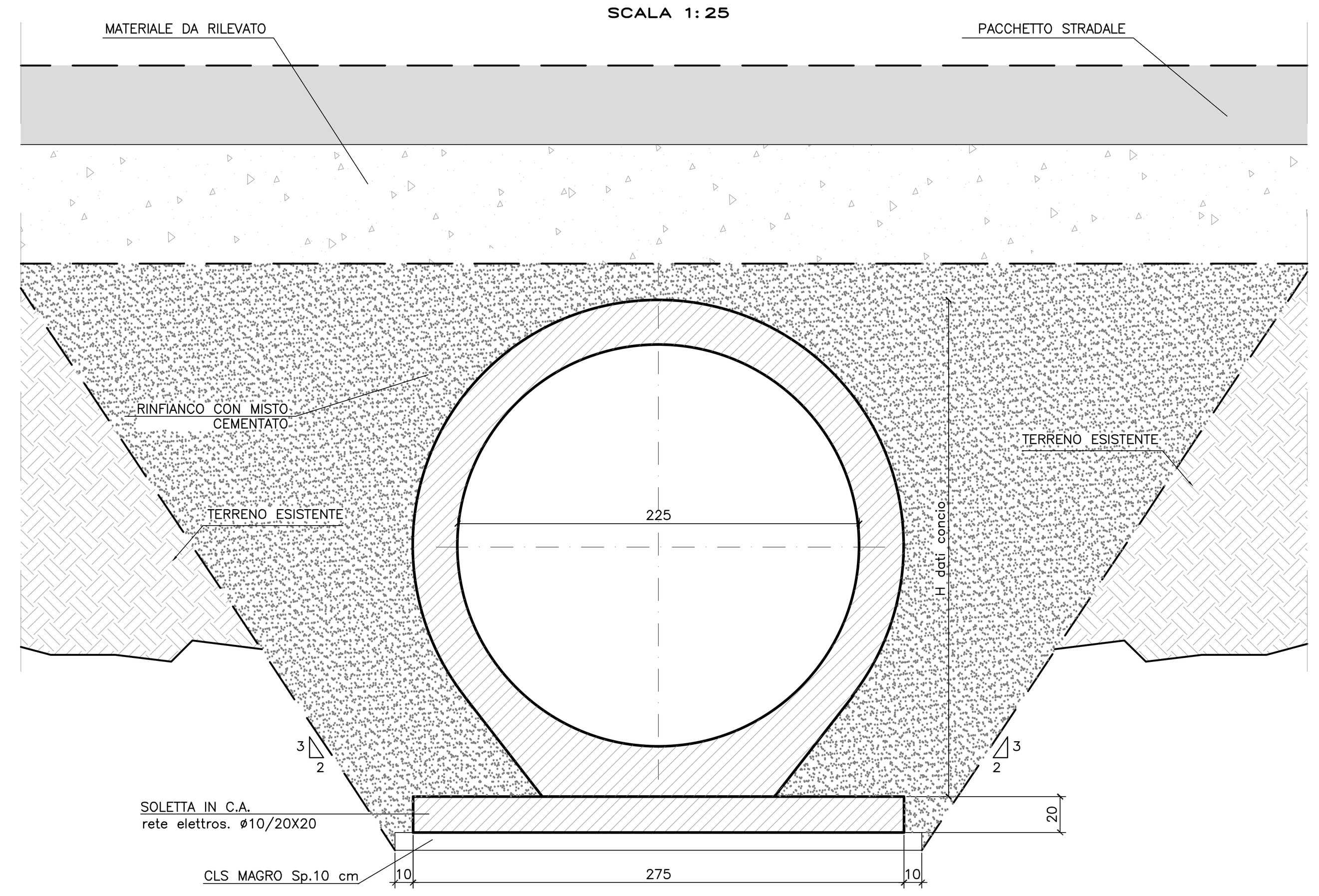

			carreggiata nord				carreggiata sud			
wbs	DN	pk	lunghezza intervento (m)	lunghezza tombino (m)	quota piano campagna (m)	quota piano scorrimento (m)	lunghezza intervento (m)	lunghezza tombino (m)	quota piano campagna (m)	quota piano scorrimento (m)
AU-CS01-T003	1000	88+993.59	8.85	7.15	6.58	5.43	8.60	6.85	6.31	5.43
AU-CS01-T005	900	89+329.71	7.30	5.60	6.81	5.90	7.05	5.35	7.00	5.90
AU-CS03-T017	1000	92+471.43	6.70	5.00	5.51	5.05	7.90	6.15	5.74	5.05
AU-CS07-T055	2250	100+161.22	7.20	5.50	6.07	5.72	6.20	4.45	7.64	5.72
RC010-T342	1000	0+495,29	0+3,50	0+3,00	7.3	5.22				
SV2-T223	1000	0+281,20	27.82	27.32	4.68	4.18				
SV2-T224	1000	0+104,60					5.68	5.18	3.85	3.35

autostrade per l'italia

AUTOSTRADA (A13) : BOLOGNA-PADOVA

AMPLIAMENTO ALLA TERZA CORSIA

TRATTO : MONSELICE - PADOVA SUD

PROGETTO DEFINITIVO

CORPO AUTOSTRADALE

OPERE D'ARTE MINORI

TOMBINI

Tipologico prolungamento tombino circolare

Carpenteria e tabella caratteristiche attraversamenti

IL PROGETTISTA SPECIALISTICO	IL RESPONSABILE INTEGRAZIONE PRESTAZIONI SPECIALISTICHE	IL DIRETTORE TECNICO
Ing. Umberto Mele Ord. Ingg. Milano N. A18641 RESPONSABILE STRUTTURE	Ing. Mario Brugnoli Ord. Ingg. Roma N. A24308	Ing. Orlando Mazza Ord. Ingg. Pavia N. 1496 PROGETTAZIONE NUOVE OPERE AUTOSTRADALI

CODICE IDENTIFICATIVO

RIFERIMENTO PROGETTO: Codice Commessa / Lotto, Sub-Prog, Cod. Appalto / Fase — RIFERIMENTO DIRETTORIO: Capitolo / Paragrafo / WBS tipologia, progressivo / PARTE D'OPERA — RIFERIMENTO ELABORATO: Tip. / Disciplina / Progressivo / Rev.

1 1 1 3 0 5 0 0 0 0 0 3 0 0 0 0 0 0 0 0 0 0 0 0 0 0 0 0 0 S T R 1 1 0 5 – 1

Ordinatore: —

SCALA: VARIE

Tecne — Gruppo Autostrade per l'Italia

ENGINEER COORDINATOR: Ing. Mario Brugnoli, Ord. Ingg. Roma N. A24308

SUPPORTO SPECIALISTICO:

REDATTO: —

VERIFICATO: Ing. L. F. Torricelli – O.I. BS n°2188

REVISIONE	
n.	data
0	SETTEMBRE 2016
1	MAGGIO 2021
2	–
3	–
4	–

VISTO DEL COMMITTENTE: autostrade per l'italia — IL RESPONSABILE UNICO DEL PROCEDIMENTO Ing. Maurizio Torresi

VISTO DEL CONCEDENTE: Ministero delle Infrastrutture e della mobilità sostenibili — DIPARTIMENTO PER LA PROGRAMMAZIONE, LE INFRASTRUTTURE DI TRASPORTO A RETE E I SISTEMI INFORMATIVI

IL PRESENTE DOCUMENTO NON POTRA' ESSERE COPIATO, RIPRODOTTO O ALTRIMENTI PUBBLICATO, IN TUTTO O IN PARTE, SENZA IL CONSENSO SCRITTO DELLA SOC. AUTOSTRADE PER L'ITALIA S.P.A.. OGNI UTILIZZO NON AUTORIZZATO SARA' PERSEGUITO A NORMA DI LEGGE.
THIS DOCUMENT MAY NOT BE COPIED, REPRODUCED OR PUBLISHED, EITHER IN PART OR IN ITS ENTIRETY, WITHOUT THE WRITTEN PERMISSION OF SOC. AUTOSTRADE PER L'ITALIA S.P.A.. UNAUTHORIZED USE WILL BE PROSECUTED BY LAW.