STRALCIO PLANIMETRICO scala 1:1000

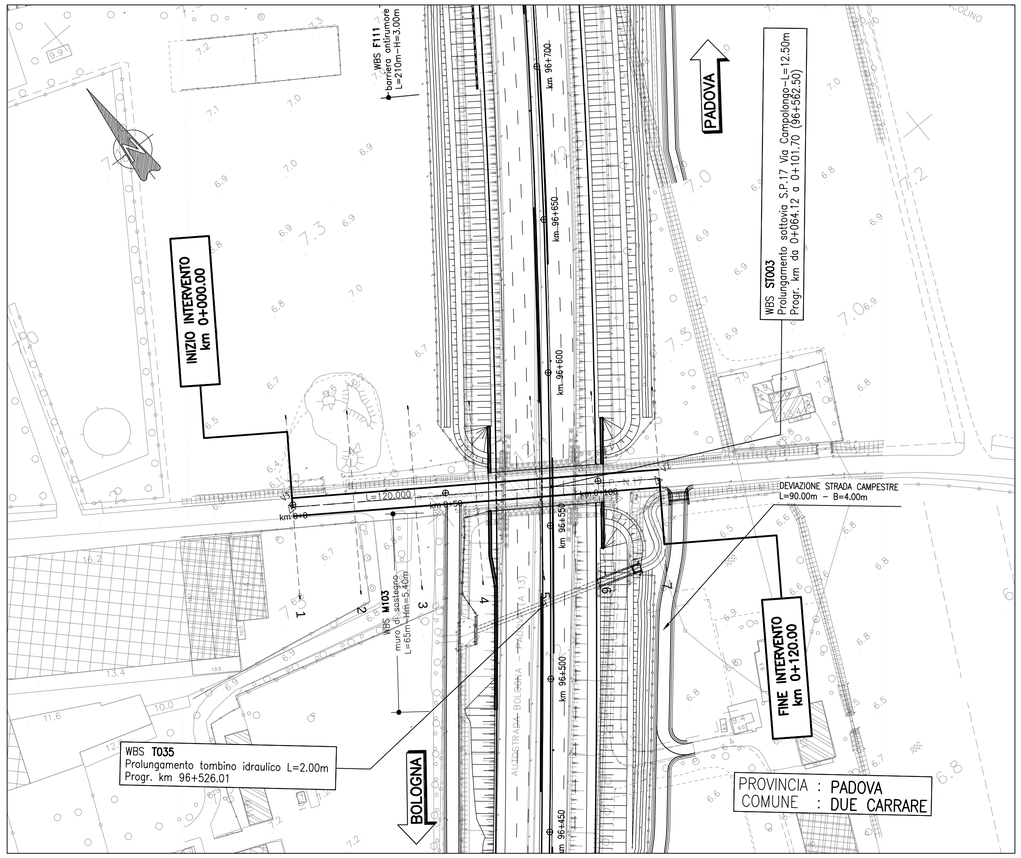

STRALCIO PLANIMETRICO IDRAULICO scala 1:1000

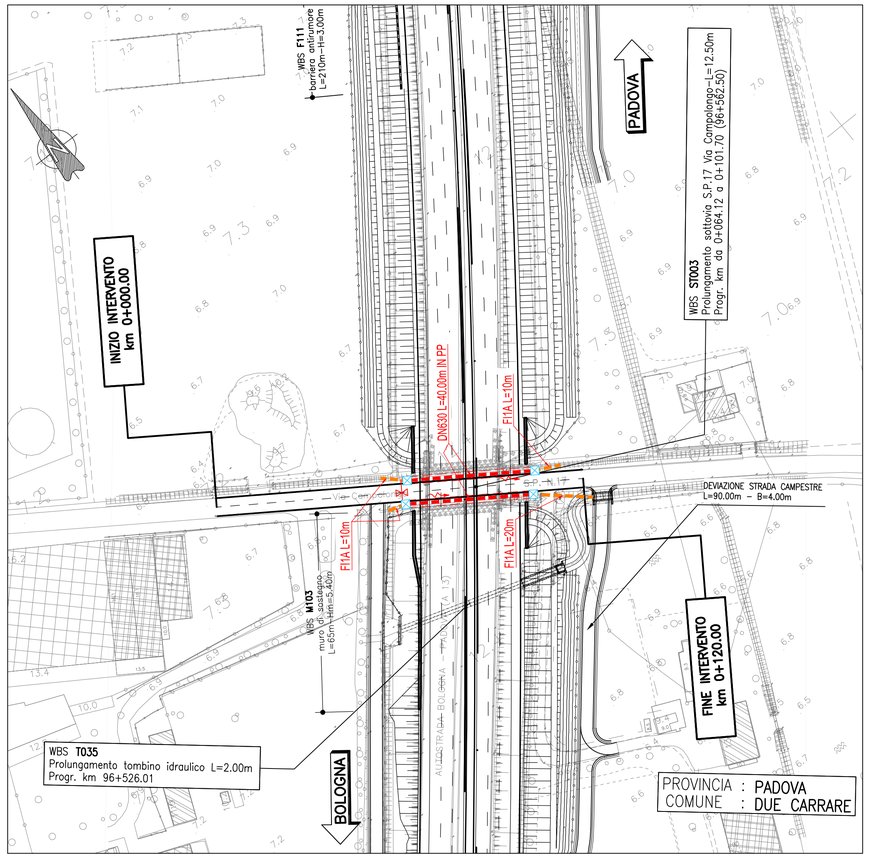

QUADRO DI UNIONE

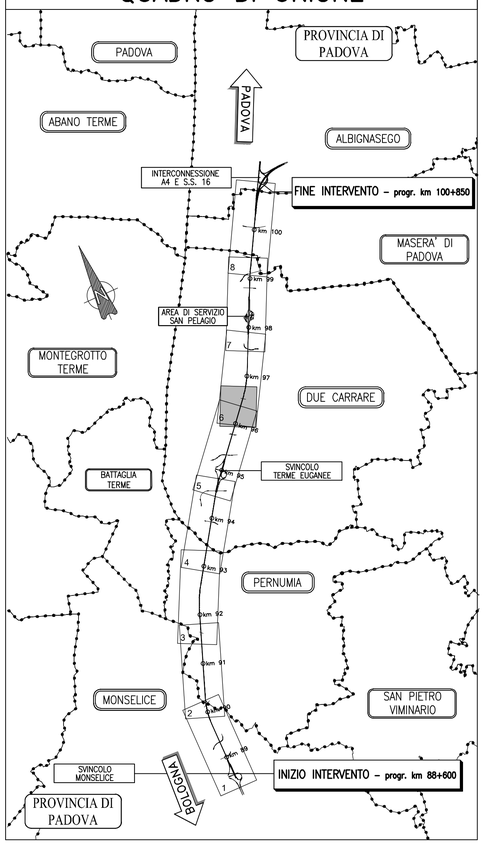

PROFILO LONGITUDINALE Scala 1:1000/100

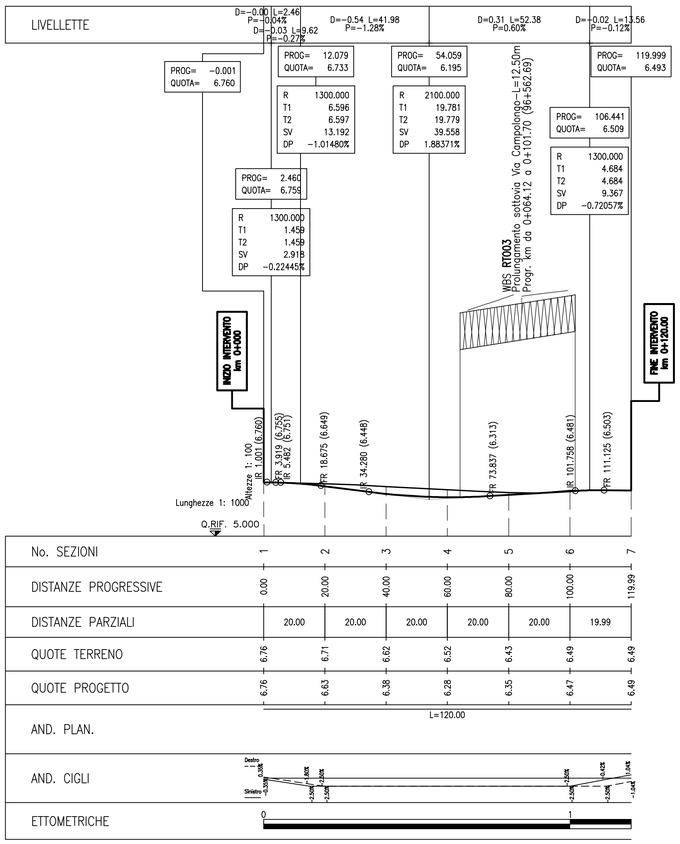

RINFIANCO E CALOTTAMENTO

Scala 1:20

COLLETTORE IN PP SN16

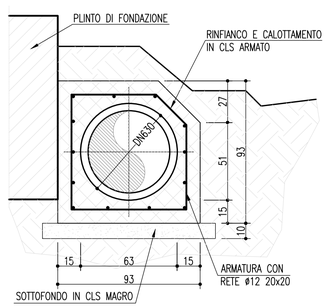

SEZIONE scala 1:100

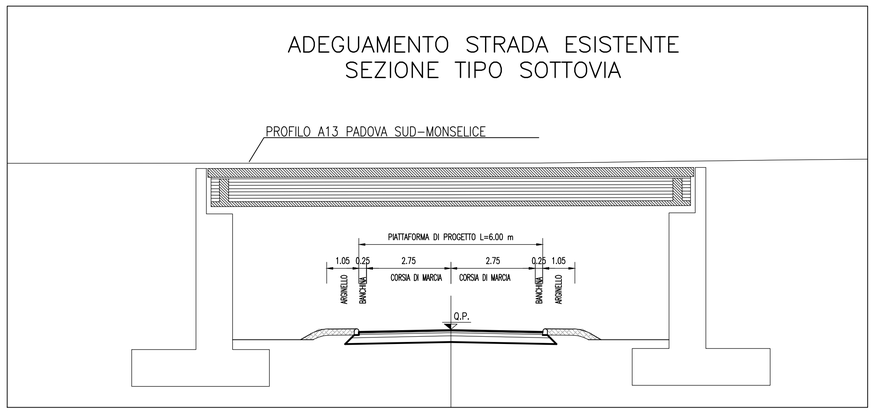

SISTEMA DI DRENAGGIO

LEGENDA PLANIMETRIE IDRAULICHE

- IMPLUVIO
- DIREZIONE DEFLUSSO FOSSI E COLLETTORI

CANALIZZAZIONI

- FI 1 (2) — FOSSO INERBITO
- DN() — COLLETTORE IN PP - DN (mm) (ATTRAVERSAMENTO STRADALE)
- MC (1,2,3) MANUFATTO DI CONFLUENZA PER FOSSI

NOTE:
- (*) = RIPRISTINO DELLA FUNZIONALITA' IDRAULICA CON SCARICHI ESISTENTI
- Per le tipologie e i dettagli vedere tavole particolari costruttivi

TABELLE DI TRACCIAMENTO

V1	998763.149	3001032.214
V2	998861.835	3000963.941

autostrade per l'italia

AUTOSTRADA (A13) : BOLOGNA-PADOVA

AMPLIAMENTO ALLA TERZA CORSIA

TRATTO : MONSELICE - PADOVA SUD

PROGETTO DEFINITIVO

VIABILITA' INTERFERITE

SP n.17 – Progr. km 96+563

Planimetria di progetto, idraulica, tracciamento, profilo longitudinale e sezione tipo

IL PROGETTISTA SPECIALISTICO	IL RESPONSABILE INTEGRAZIONE PRESTAZIONI SPECIALISTICHE	IL DIRETTORE TECNICO
Ing. Gianluca Salvatore Spinazzola Ord. Ingg. Milano N. A26796 **RESPONSABILE STRADE, ARREDI E ANALISI TRASPORTISTICHE**	Ing. Mario Brugnoli Ord. Ingg. Roma N. A24308	Ing. Orlando Mazza Ord. Ingg. Pavia N. 1496 **PROGETTAZIONE NUOVE OPERE AUTOSTRADALI**

CODICE IDENTIFICATIVO																																Ordinatore:
RIFERIMENTO PROGETTO								RIFERIMENTO DIRETTORIO												RIFERIMENTO ELABORATO												—
Codice Commesso				Lotto, Sub-Prog, Cod. Appalto			Fase	Capitolo		Paragrafo		WBS				PARTE D'OPERA				Tip.	Disciplina		Progressivo				Rev.					SCALA:
												Tipologia		progressivo																		VARIE
1	1	1	3	0	5	0	0	0	0	0	3	0	0	0	0	0	0	0	0	0	S	T	D	0	7	8	0	–	2			

	ENGINEER COORDINATOR:	SUPPORTO SPECIALISTICO:	REVISIONE n.	REVISIONE data
Tecne Gruppo Autostrade per l'Italia	Ing. Mario Brugnoli Ord. Ingg. Roma N. A24308		0	SETTEMBRE 2016
			1	OTTOBRE 2017
			2	MAGGIO 2021
			3	–
	REDATTO: –	VERIFICATO: –	4	–

	VISTO DEL COMMITTENTE	VISTO DEL CONCEDENTE
	autostrade per l'italia IL RESPONSABILE UNICO DEL PROCEDIMENTO Ing. Maurizio Torresi	Ministero delle Infrastrutture e della mobilità sostenibili DIPARTIMENTO PER LA PROGRAMMAZIONE, LE INFRASTRUTTURE DI TRASPORTO A RETE E I SISTEMI INFORMATIVI

IL PRESENTE DOCUMENTO NON POTRA' ESSERE COPIATO, RIPRODOTTO O ALTRIMENTI PUBBLICATO, IN TUTTO O IN PARTE, SENZA IL CONSENSO SCRITTO DELLA SOC. AUTOSTRADE PER L'ITALIA S.P.A.. OGNI UTILIZZO NON AUTORIZZATO SARA' PERSEGUITO A NORMA DI LEGGE.
THIS DOCUMENT MAY NOT BE COPIED, REPRODUCED OR PUBLISHED, EITHER IN PART OR IN ITS ENTIRETY, WITHOUT THE WRITTEN PERMISSION OF SOC. AUTOSTRADE PER L'ITALIA S.P.A.. UNAUTHORIZED USE WILL BE PROSECUTED BY LAW.