STATO DI FATTO

scala 1:500

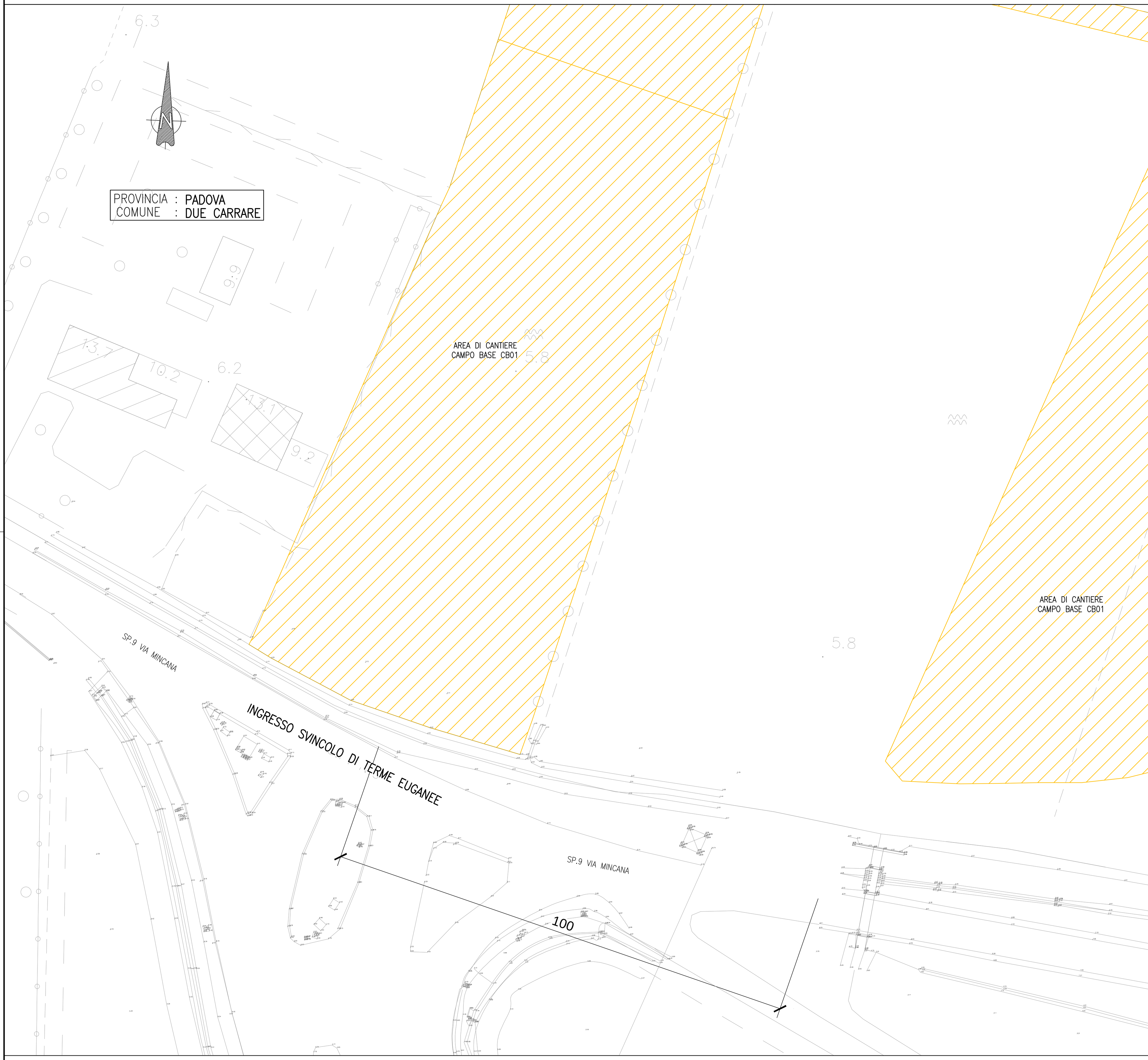

PLANIMETRIA DI PROGETTO

scala 1:500

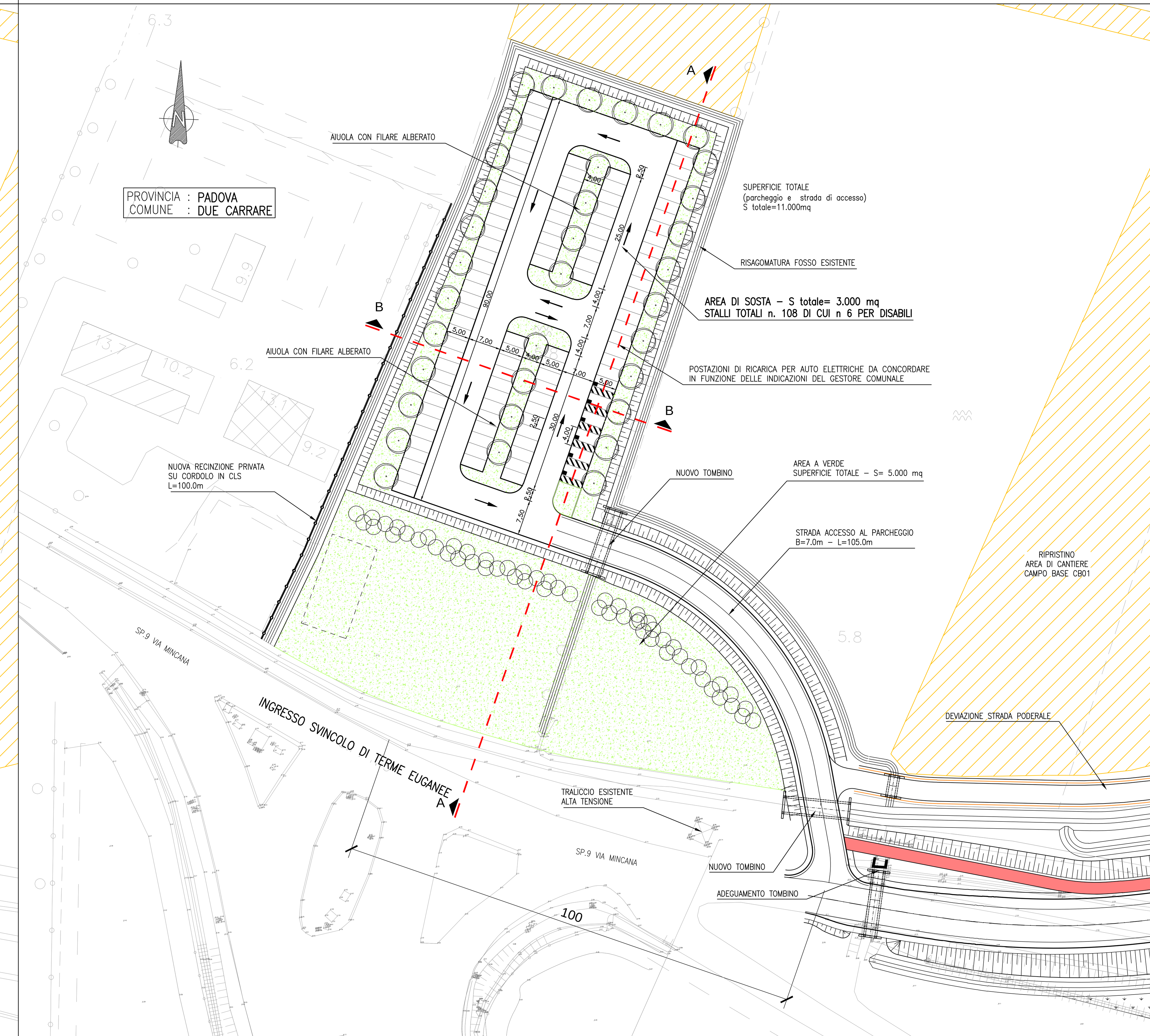

PARTICOLARI PAVIMENTAZIONI

scala 1:20

AREA DI SOSTA, CORSELLI INTERNI E STRADA DI ACCESSO

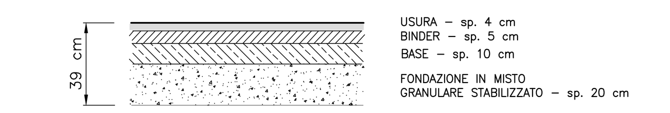

PARTICOLARI REALIZZATIVI

scala 1:20

PAVIMENTAZIONE AREA DI CANTIERE DI PROGETTO

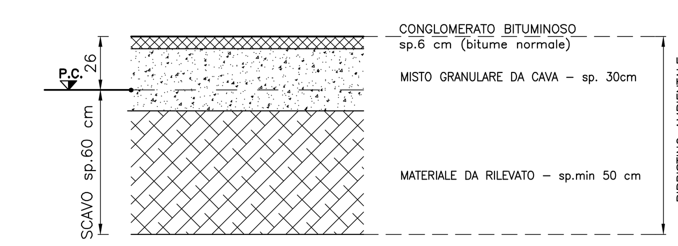

NOTA:
Lo scavo del piano di posa dei campi cantiere viene accantonato e riutilizzato a fine lavori per il ripristino allo stato originale dello strato superficiale dei campi stessi.

In generale è previsto il ripristino ambientale a fine lavori con la rimozione della pavimentazione in conglomerato bituminoso, l'asportazione del misto granulare e del materiale da rilevato, infine la stesa del rilevato precedentemente scavato e accantonato.

REALIZZAZIONE DELLA PAVIMENTAZIONE DEL PARCHEGGIO
IN CORRISPONDENZA DELL'AREA DI CANTIERE

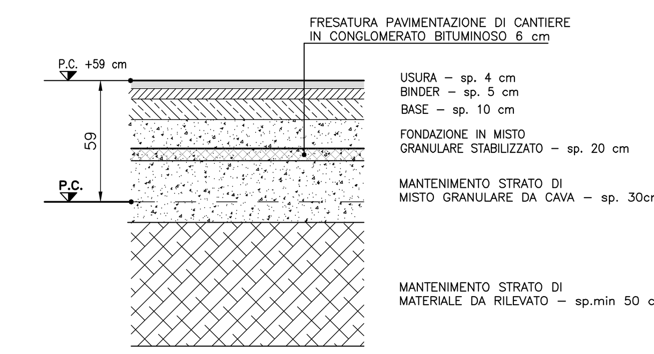

REALIZZAZIONE DELLE AREE A VERDE
IN CORRISPONDENZA DELL'AREA DI CANTIERE

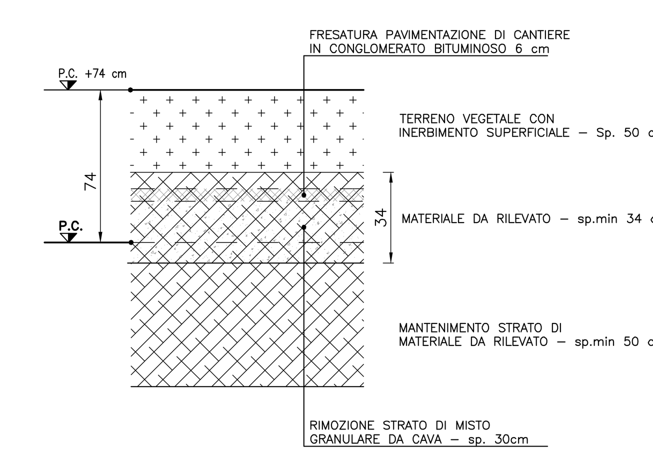

REALIZZAZIONE PAVIMENTAZIONE STRADA DI ACCESSO AL PARCHEGGIO
NON IN CORRISPONDENZA DELL'AREA DI CANTIERE

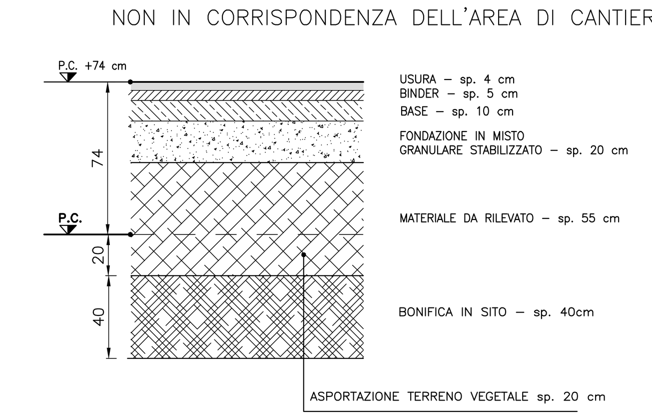

REALIZZAZIONE DELLE AREE A VERDE
NON IN CORRISPONDENZA DELL'AREA DI CANTIERE

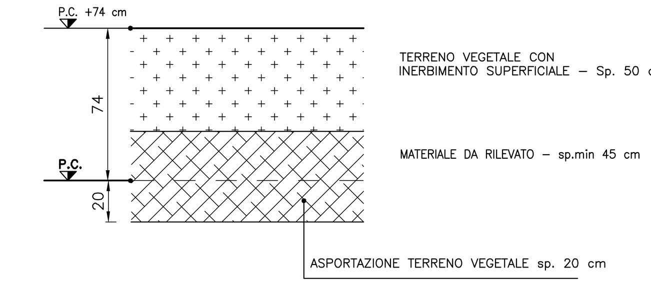

PARTICOLARI CORDOLI

scala 1:10

CORDOLO IN CALCESTRUZZO PER AIUOLE A VERDE

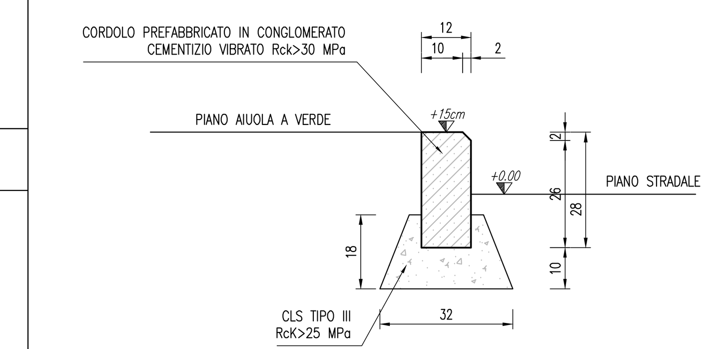

SEZIONI CARATTERISTICA B–B

scala 1:100

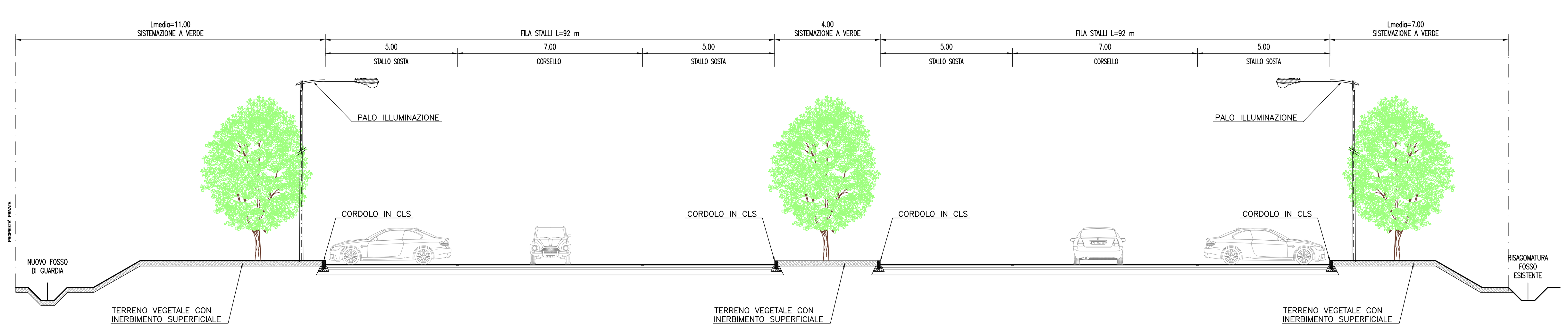

SEZIONI CARATTERISTICA A–A

scala 1:100

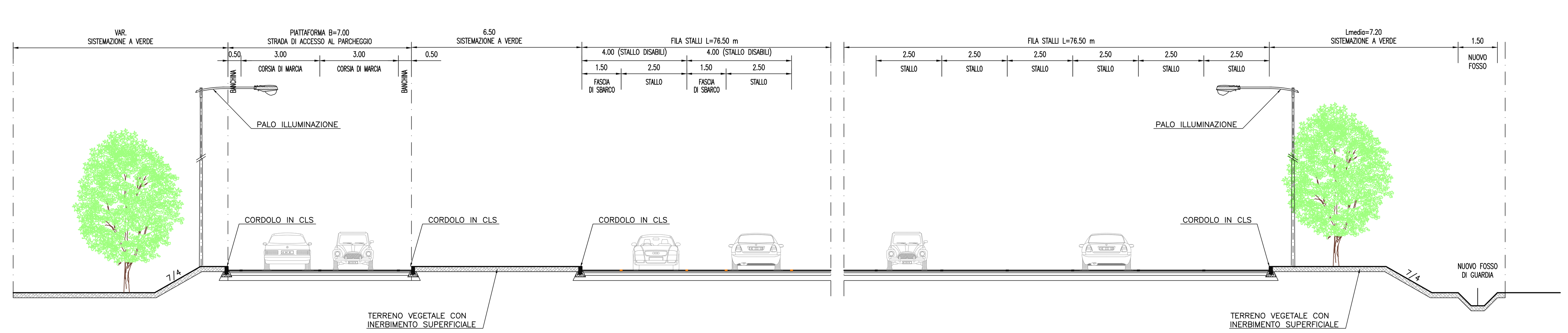

SEZIONI TIPO STRADA DI ACCESSO

scala 1:100

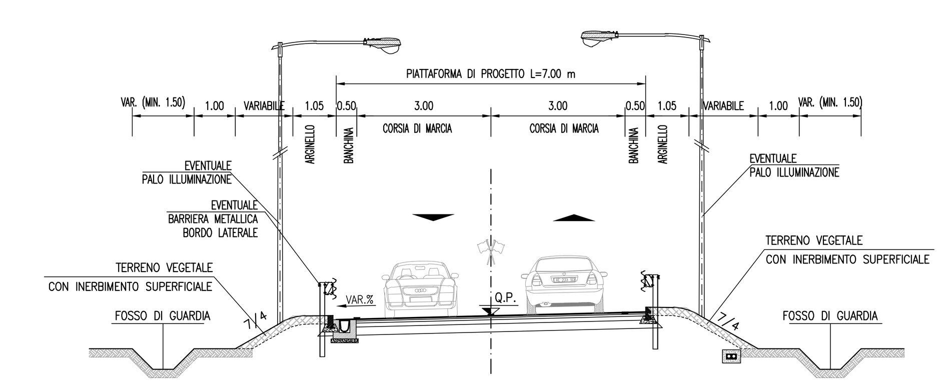

MARGINE ESTERNO

scala 1:25

MARGINE ESTERNO IN RILEVATO

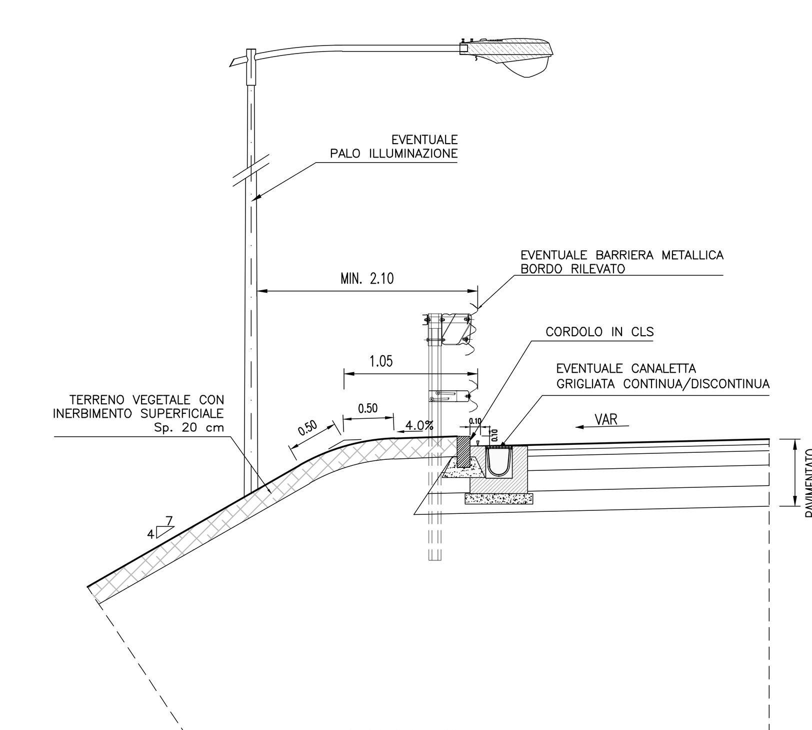

autostrade per l'italia

AUTOSTRADA (A13) : BOLOGNA-PADOVA

AMPLIAMENTO ALLA TERZA CORSIA

TRATTO : MONSELICE - PADOVA SUD

PROGETTO DEFINITIVO

PARCHEGGI SCAMBIATORI

PARCHEGGIO SVINCOLO DI TERME EUGANEE

Planimetria stato di fatto, di progetto,
sezioni caratteristcihe e particolari costruttivi

IL PROGETTISTA SPECIALISTICO	IL RESPONSABILE INTEGRAZIONE PRESTAZIONI SPECIALISTICHE	IL DIRETTORE TECNICO
Ing. Gianluca Salvatore Spinazzola Ord. Ingg. Milano N. 26796 RESPONSABILE STRADE, ARREDI E ANALISI TRASPORTISTICHE	Ing. Mario Brugnoli Ord. Ingg. Roma N. A24308	Ing. Orlando Mazza Ord. Ingg. Pavia N. 1496 PROGETTAZIONE NUOVE OPERE AUTOSTRADALI

CODICE IDENTIFICATIVO

RIFERIMENTO PROGETTO			RIFERIMENTO DIRETTORIO					RIFERIMENTO ELABORATO				Ordinatore:
Codice Commessa	Lotto, Sub-Prog. Cod. Appalto	Fase	Capitolo	Paragrafo	WBS tipologia	WBS progressivo	PARTE D'OPERA	Tip.	Disciplina	Progressivo	Rev.	—
111305	0000	0	3	00	000	00000	00000	0	STD	1110	–2	SCALA: VARIE

ENGINEER COORDINATOR:
Ing. Mario Brugnoli
Ord. Ingg. Roma N. A24308
SUPPORTO SPECIALISTICO:
REDATTO: –
VERIFICATO: –

Tecne

Gruppo Autostrade per l'Italia

REVISIONE	
n.	data
0	OTTOBRE 2017
1	MARZO 2018
2	MAGGIO 2021
3	–
4	–

VISTO DEL COMMITTENTE

autostrade per l'italia

IL RESPONSABILE UNICO DEL PROCEDIMENTO
Ing. Maurizio Torresi

VISTO DEL CONCEDENTE

Ministero delle Infrastrutture e della mobilità sostenibili
DIPARTIMENTO PER LA PROGRAMMAZIONE, LE INFRASTRUTTURE DI TRASPORTO A RETE E I SISTEMI INFORMATIVI

IL PRESENTE DOCUMENTO NON POTRÀ ESSERE COPIATO, RIPRODOTTO O ALTRIMENTI PUBBLICATO, IN TUTTO O IN PARTE, SENZA IL CONSENSO SCRITTO DELLA SOC. AUTOSTRADE PER L'ITALIA S.P.A.. OGNI UTILIZZO NON AUTORIZZATO SARÀ PERSEGUITO A NORMA DI LEGGE.
THIS DOCUMENT MAY NOT BE COPIED, REPRODUCED OR PUBLISHED, EITHER IN PART OR IN ITS ENTIRETY, WITHOUT THE WRITTEN PERMISSION OF SOC. AUTOSTRADE PER L'ITALIA S.P.A.. UNAUTHORIZED USE WILL BE PROSECUTED BY LAW.