SEZIONE A-A
1:50

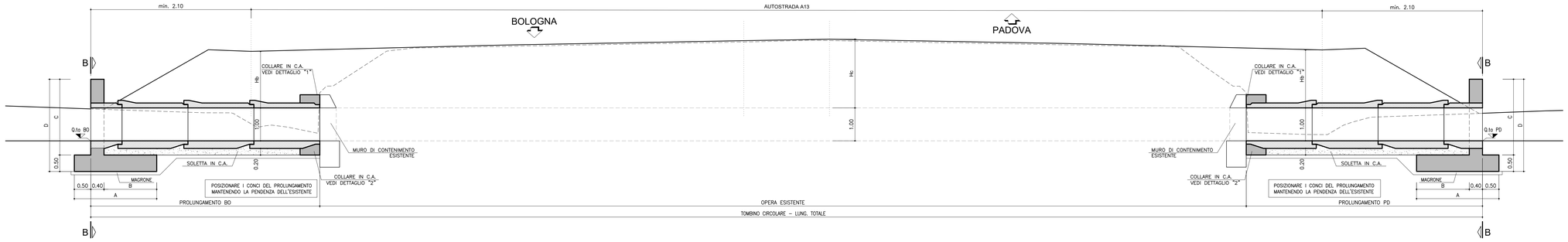

	Lung. Totale (m)	Prolung. LT BO (m)	Tratto Esistente (m)	Prolung. LT PD (m)	Ha (m)	Hb (m)	Hc (m)	Q.ta BO (m)	Q.ta PD (m)
TC001	45,63	10,10	28,53	7,00	2,07	2,15	2,47	5,32	5,37
TC002	40,91	6,00	28,11	6,80	1,82	1,86	2,18	5,79	5,79

	MURI LATO BOLOGNA				MURI LATO PADOVA			
	A	B	C	D	A	B	C	D
TC001	2,50	1,60	2,30	2,80	2,50	1,60	2,30	2,80
TC002	2,50	1,60	2,30	2,80	2,50	1,60	2,30	2,80

SEZIONE TC001
1:200

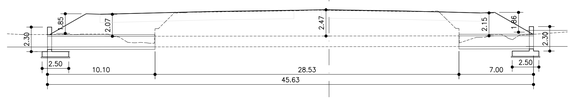

SEZIONE TC002
1:200

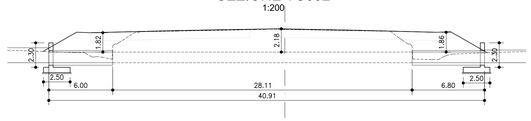

PIANTA OPERA
1:50

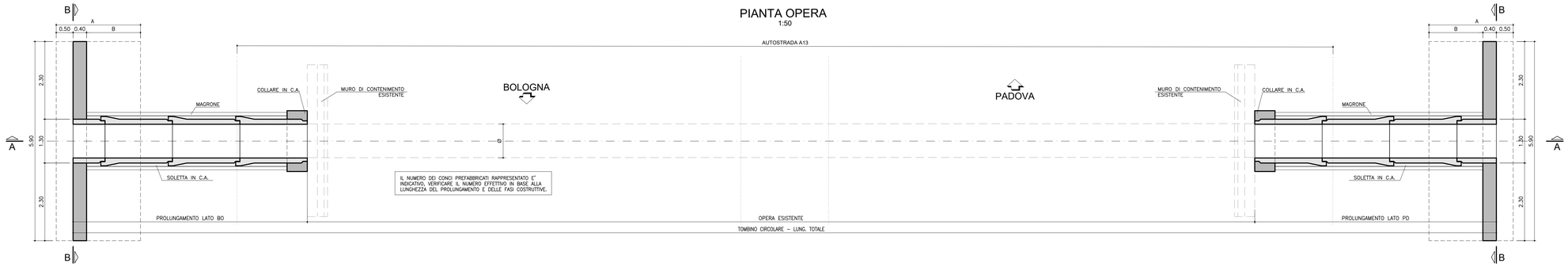

VISTA B-B
1:25

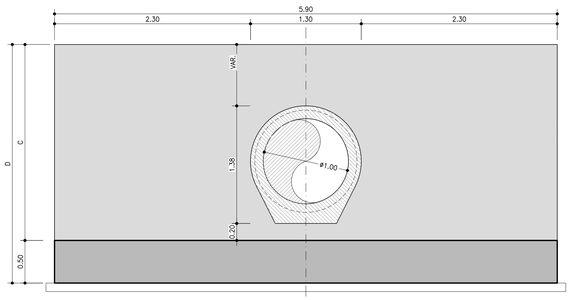

DETTAGLIO 1
1:10

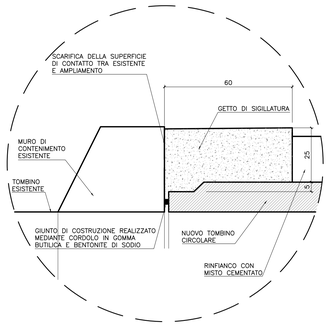

CONCIO TIPO

SEZIONE TRASVERSALE
1:20

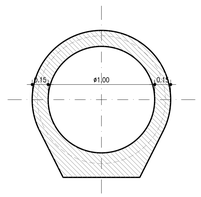

SEZIONE LONGITUDINALE
1:20

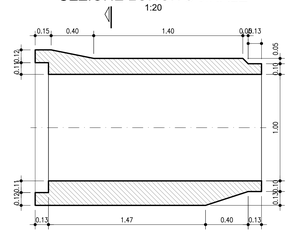

PIANTA
1:20

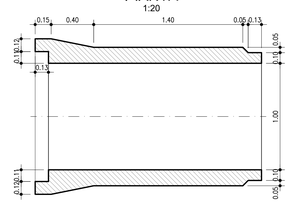

SEZIONE TIPICA CONCIO PREFABBRICATO
1:25

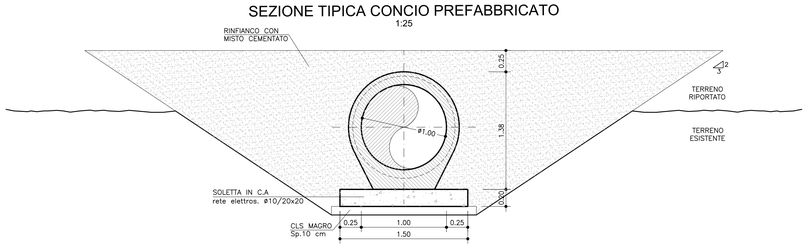

DETTAGLIO 2
1:10

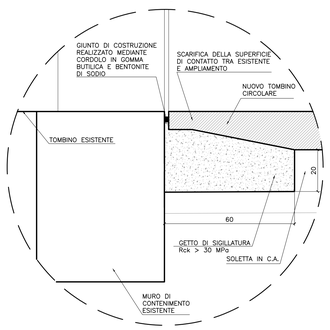

TABELLA MATERIALI

CALCESTRUZZO:
MAGRO DI FONDAZIONE (non strutturale):
- Classe C12/15 MPa
- Classe di esposizione X0

FONDAZIONI:
- Classe C32/40 MPa
- Classe di esposizione XC2

PIEDRITTI:
- Classe C32/40 MPa
- Classe di esposizione XC2

SOLETTA SUPERIORE:
- Classe C32/40 MPa
- Classe di esposizione XF4 per ricoprimenti ≤1.0m
- Classe di esposizione XC2 per ricoprimenti >1.0m

CORDOLI:
- Classe C32/40 MPa
- Classe di esposizione XF4

ACCIAIO PER ARMATURE ORDINARIE:
- Acciaio in barre nervate tipo B450C
  fyk ≥ 450 MPa
  ftk ≥ 540 MPa

COPRIFERRO NOMINALE* per fondazioni/piedritti/soletta sup. Cnom.=40.0mm
*EN 1992-1-1 par. 4.4.1 (2)P

RIPRISTINI SU OPERE ESISTENTI:
1. ove prevista la scapitozzatura del cordolo preservando le armature della soletta, per evitare il degrado delle armature, prevedere passivazione e ripristino corticale sp.50mm con malta MC1 come da capitolato. Cod. E.P. B.09.220.3.
2. ove prevista la demolizione delle parti di imbocco e/o sbocco prevedere:
   - taglio del muro e della fondazione con sega a disco
   - bocciardatura delle parti tagliate
   - passivazione delle barre esposte
   - ripristino corticale con malta tixotropica tipo MT1. Cod. E.P. B.09.220.2 con sp.30mm max.
   - inserimento cordone betoncinico e rivestimento protettivo polimero cemento. Cod. E.P. B.09.215a.

N.B. MATERIALI CONFORMI ALLA NORME UNI EN 206-1 E UNI 11104

PER QUANTO NON SPECIFICATO, IN PARTICOLARE RELATIVAMENTE ALLE CARATTERISTICHE DEI MATERIALI, ALLE SPECIFICHE PER L'ESECUZIONE DEI LAVORI ED AI CONTROLLI DA ESEGUIRE, SI DOVRA' FARE RIFERIMENTO ALLE NORME TECNICHE D'APPALTO.

NOTE

NOTA GENERALE:
PRIMA DELL'INIZIO DEI LAVORI DOVRANNO ESSERE VERIFICATE LE QUOTE, LE INTERFERENZE CON GLI EVENTUALI SOTTOSERVIZI E CON LE OPERE ESISTENTI.

PER DETTAGLI TIPOLOGICI (SCAVI, COLLEGAMENTO NUOVO/ESISTENTE, ARMATURE ECC..) SI RIMANDA AGLI ELABORATI SPECIFICI.

DURANTE LE LAVORAZIONI DI DEMOLIZIONE/TOMBAMENTO E REALIZZAZIONE DEI NUOVI TOMBINI, DOVRÀ ESSERE MANTENUTA LA CONTINUITÀ IDRAULICA.

I NUOVI TOMBINI DOVRANNO ESSERE REALIZZATI CON ELEMENTI PREFABBRICATI AL FINE DI MINIMIZZARE I TEMPI DI ESECUZIONE.

CONSULTARE UNITAMENTE AGLI ELABORATI APE, IDR, STD E CAP.

PARTICOLARI IDRAULICI:
I PARTICOLARI IDRAULICI, QUALORA RIPORTATI NELLA PRESENTE TAVOLA, SONO DA RITENERSI PURAMENTE INDICATIVI. PER TALI ASPETTI E' NECESSARIO FARE RIFERIMENTO ALLE TAVOLE SPECIFICHE.

OPERE ESISTENTI:
PRIMA DELL'INIZIO DEI LAVORI, IN CONTRADDITTORIO CON LA D.L., DOVRA' ESSERE ESEGUITO UN RILIEVO DI DETTAGLIO, ANCHE CON SAGGI, PER DEFINIRE LA GEOMETRIA ESATTA DELLE OPERE ESISTENTI.
LE OPERE RIPORTATE NELLE PRESENTI TAVOLE SONO STATE DESUNTE A PARTIRE DAGLI AS-BUILT DISPONIBILI. PERTANTO EVENTUALI VARIAZIONI RISPETTO A QUANTO RIPORTATO DOVRANNO ESSERE RISOLTE TRA L'APPALTATORE E LA D.L., SENTITO ANCHE IL PARERE DEL PROGETTISTA.

BARRIERE FOA:
TUTTE LE INDICAZIONI RELATIVE ALLE BARRIERE FOA RIPORTATE NELLA PRESENTE TAVOLA SONO DA RITENERSI INDICATIVE.
PER LE CARATTERISTICHE CORRETTE DI QUESTE OPERE E' NECESSARIO FARE RIFERIMENTO ALLE TAVOLE SPECIFICHE.

OPERE MAGGIORI E MINORI:
PER GLI SCAVI E LE CARPENTERIE DELLE OPERE MAGGIORI E MINORI E' NECESSARIO FARE RIFERIMENTO ALLE TAVOLE SPECIFICHE.

POSA IN OPERA ELEMENTI PREFABBRICATI:
LA MOVIMENTAZIONE E LA POSA DEGLI ELEMENTI PREFABBRICATI DEVE ESSERE ESEGUITA IN ACCORDO CON LE PRESCRIZIONI E LE MODALITA' INDICATE DALLA DITTA FORNITRICE DEL PRODOTTO AL FINE DI GARANTIRE LA SICUREZZA DELLE MAESTRANZE.

L'ESATTO POSIZIONAMENTO POTRA' SUBIRE VARIAZIONI SECONDO LE REALI GEOMETRIE ED ESIGENZE DELLE LAVORAZIONI.

DURANTE LE LAVORAZIONI DI POSIZIONAMENTO DOVRANNO ESSERE PRESI TUTTI GLI ACCORGIMENTI E PROCEDURE AL FINE DI GARANTIRE LA SICUREZZA DELLE MAESTRANZE E DEL TRAFFICO.

TUTTE LE MISURE VANNO VERIFICATE IN CANTIERE.

autostrade per l'italia

AUTOSTRADA (A13) : BOLOGNA-PADOVA

AMPLIAMENTO ALLA TERZA CORSIA

TRATTO : MONSELICE - PADOVA SUD

PROGETTO ESECUTIVO

AU - CORPO AUTOSTRADALE

OPERE D'ARTE MINORI
TOMBINI CIRCOLARI - ELABORATI GENERALI

CARPENTERIA PROLUNGAMENTI TOMBINI CIRCOLARI
TC001-TC002

IL PROGETTISTA SPECIALISTICO	IL RESPONSABILE INTEGRAZIONE PRESTAZIONI SPECIALISTICHE	IL DIRETTORE TECNICO
Ing. Mario Brugnoli Ord. Ingg. Milano N. A18641 Responsabile Nuove opere	Ing. Mario Brugnoli Ord. Ingg. Roma N. A24308	Ing. Nicola Zavatto Ord. Ingg. Milano N. A19436 T.A. - Ponti e Viadotti

RIFERIMENTO PROGETTO			CODICE IDENTIFICATIVO RIFERIMENTO DIRETTORIO						RIFERIMENTO ELABORATO				ORDINATORE
Codice Commessa	Lotto, Sub-Prog, Cod. Appalto	Fase	Capitolo	Paragrafo	W B S	Parte d'opera	Tip.	Disciplina	Progressiva	Rev.			
111315	0000	PE	AU	C01	TC000	00000	D	STR	1085	-1	SCALA varie		

TECNE Sustainable Engineering

ENGINEER COORDINATOR:
Ing. Mario Brugnoli
Ord. Ingg. Roma N. A24308

SUPPORTO SPECIALISTICO:

REDATTO:

VERIFICATO:

REVISIONE n.	data
0	DICEMBRE 2021
1	APRILE 2022

VISTO DEL COMMITTENTE
autostrade per l'italia
IL RESPONSABILE DEL PROCEDIMENTO
Ing. Maurizio Tarsisi

VISTO DEL CONCEDENTE
Ministero delle Infrastrutture e della mobilità sostenibili
DIPARTIMENTO PER LA RETE STRADALE E AUTOSTRADALE - DIREZIONE GENERALE PER LA VIGILANZA SUI CONCESSIONARI AUTOSTRADALI

IL PRESENTE DOCUMENTO NON POTRA' ESSERE COPIATO, RIPRODOTTO O ALTRIMENTI PUBBLICATO, IN TUTTO O IN PARTE, SENZA IL CONSENSO SCRITTO DELLA SOC. AUTOSTRADE PER L'ITALIA S.P.A.. OGNI UTILIZZO NON AUTORIZZATO SARA' PERSEGUITO A NORMA DI LEGGE.
THIS DOCUMENT MAY NOT BE COPIED, REPRODUCED OR PUBLISHED, EITHER IN PART OR IN ITS ENTIRETY, WITHOUT THE WRITTEN PERMISSION OF SOC. AUTOSTRADE PER L'ITALIA S.P.A.. UNAUTHORIZED USE WILL BE PROSECUTED BY LAW.

SCALA DI STAMPA: 1=1