PLANIMETRIA D'ASSIEME 1:1000

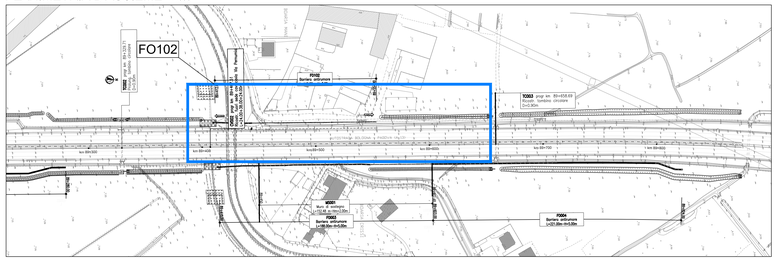

PROSPETTO D'ASSIEME 1:500

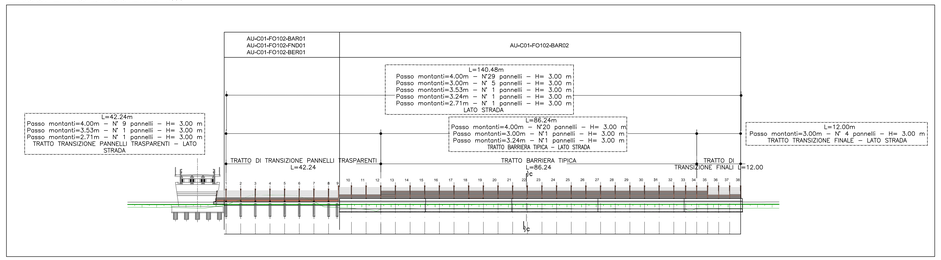

SEZIONE B-B 1:25

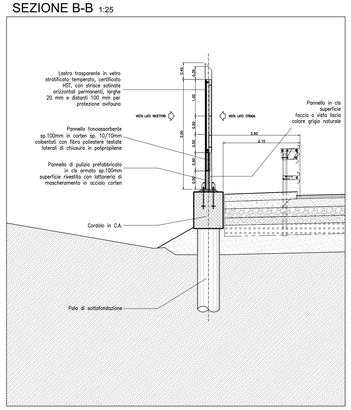

SEZIONE C-C 1:25

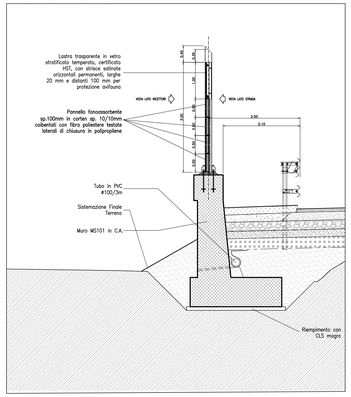

QUADRO DI UNIONE

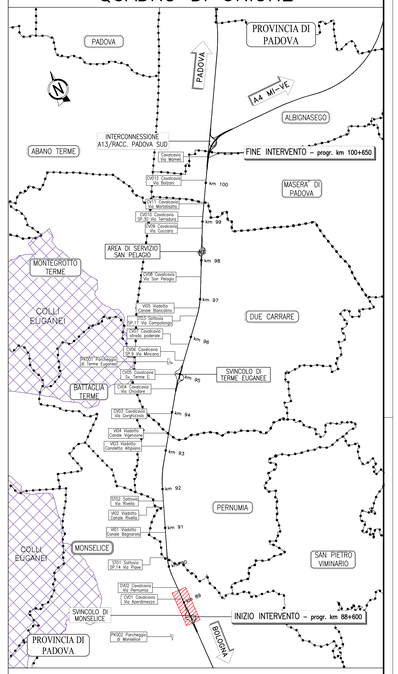

PLANIMETRIA DI PROGETTO 1:200

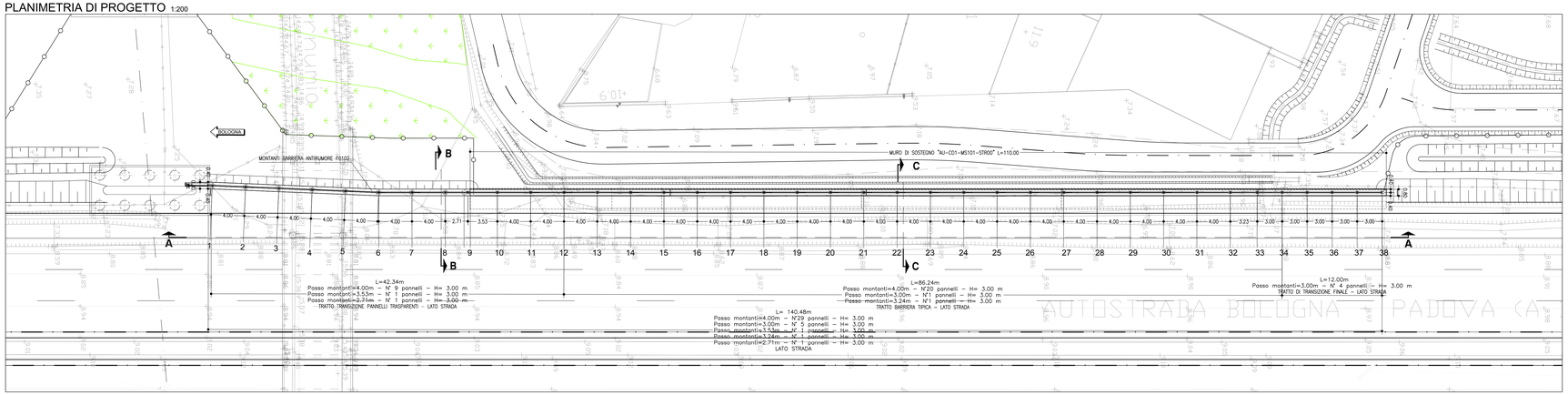

SEZIONE LONGITUDINALE A-A 1:200

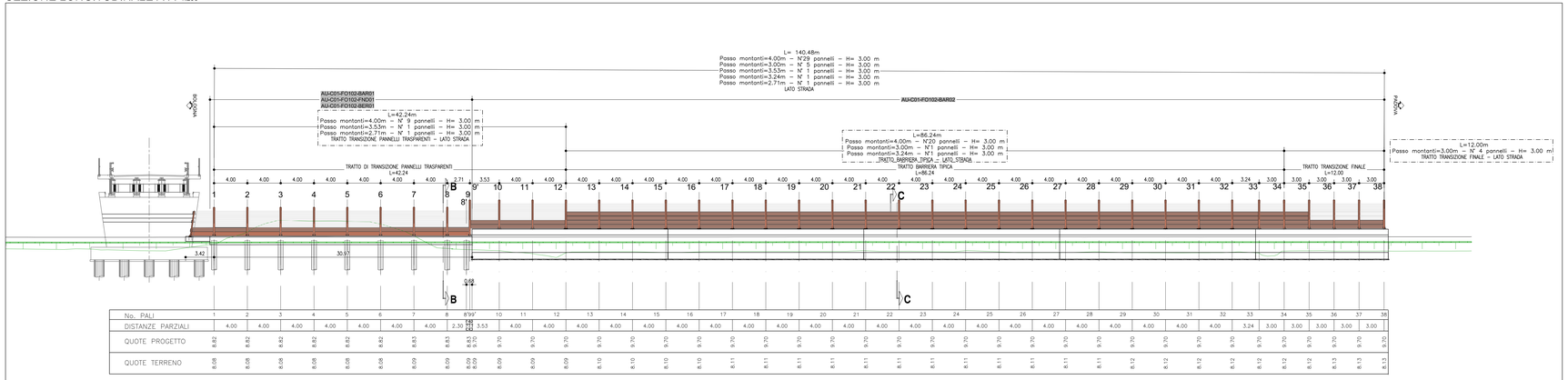

No. PALI	1	2	3	4	5	6	7	8	8'39'	10	11	12	13	14	15	16	17	18	19	20	21	22	23	24	25	26	27	28	29	30	31	32	33	34	35	36	37	38
DISTANZE PARZIALI		4.00	4.00	4.00	4.00	4.00	4.00	4.00	2.30	3.53	4.00	4.00	4.00	4.00	4.00	4.00	4.00	4.00	4.00	4.00	4.00	4.00	4.00	4.00	4.00	4.00	4.00	4.00	4.00	4.00	4.00	4.00	3.24	3.00	3.00	3.00	3.00	3.00
QUOTE PROGETTO	8.82	8.82	8.82	8.82	8.82	8.82	8.83	8.83	8.83	8.83	9.70	9.70	9.70	9.70	9.70	9.70	9.70	9.70	9.70	9.70	9.70	9.70	9.70	9.70	9.70	9.70	9.70	9.70	9.70	9.70	9.70	9.70	9.70	9.70	9.70	9.70	9.70	9.70
QUOTE TERRENO	8.08	8.08	8.08	8.08	8.08	8.08	8.09	8.09	8.09	8.09	8.09	8.09	8.09	8.10	8.10	8.10	8.10	8.11	8.11	8.11	8.11	8.11	8.11	8.11	8.11	8.11	8.11	8.11	8.11	8.11	8.12	8.12	8.12	8.12	8.12	8.12	8.13	8.13

COORDINATE MONTANTI		
PUNTO	COORDINATE	
	EST	NORD
M–1	995518.336	2994797.057
M–2	995518.494	2994801.054
M–3	995518.653	2994805.051
M–4	995518.811	2994809.048
M–5	995518.970	2994813.045
M–6	995519.127	2994817.041
M–7	995519.122	2994821.041
M–8	995519.116	2994825.041
M–9	995519.112	2994827.750
M–10	995519.108	2994831.291
M–11	995519.102	2994835.291
M–12	995519.096	2994839.291
M–13	995519.091	2994843.291
M–14	995519.085	2994847.291
M–15	995519.080	2994851.291
M–16	995519.074	2994855.291
M–17	995519.069	2994859.291
M–18	995519.063	2994863.291
M–19	995519.058	2994867.291
M–20	995519.052	2994871.291
M–21	995519.047	2994875.291
M–22	995519.041	2994879.291
M–23	995519.036	2994883.291
M–24	995519.030	2994887.291
M–25	995519.025	2994891.291
M–26	995519.019	2994895.291
M–27	995519.014	2994899.291
M–28	995519.008	2994903.291
M–29	995519.003	2994907.291
M–30	995518.997	2994911.291
M–31	995518.992	2994915.291
M–32	995518.986	2994919.291
M–33	995518.982	2994922.519
M–34	995518.978	2994925.519
M–35	995518.974	2994928.519
M–36	995518.969	2994931.519
M–37	995518.965	2994934.519
M–38	995518.961	2994937.519

NOTE GENERALI

- TUTTE LE DIMENSIONI SONO ESPRESSE IN METRI.
- TUTTE LE QUOTE ALTIMETRICHE E LE COORDINATE SONO ESPRESSE IN METRI.
- LE CHILOMETRICHE DELLE SEZIONI TRASVERSALI SONO RIFERITE ALL'ASSE DI TRACCIAMENTO AUTOSTRADALE.
- LA DIMENSIONE IN ALTEZZA DEL PANNELLO METALLICO FONOASSORBENTE E' DI 50 cm, LA DIMENSIONE DELLA LASTRA TRASPARENTE E' DI 100, 150 e 200 cm.
- LE LASTRE TRASPARENTI DEVONO ESSERE DOTATE DI STRISCE ORIZZONTALI PERMANENTI, LARGHE 20 mm E DISTANTI DI 100 mm, PER LA PROTEZIONE DELL'AVIFAUNA.
- TUTTI I MATERIALI DEVONO RISPETTARE IL CAPITOLATO SPECIALE D'APPALTO E LE RELATIVE NORME TECNICHE.
- RELATIVAMENTE ALLE LASTRE TRASPARENTI, IN PRESENZA DI VINCOLI, PONTI, IN PROSSIMITÀ DI ABITAZIONI O COMUNQUE DI SITI FREQUENTATI, DOVRANNO ESSERE UTILIZZATE LASTRE CON CARATTERISTICHE TALI DA EVITARE LA PROIEZIONE DEI FRAMMENTI IN CASO DI ROTTURA E DOVRANNO ESSERE FISSATE A BORDO CAMETTI DI ANCORAGGIO (VR. 36.1.3.1 *Capitolato Speciale d'Appalto*, Norme UNI EN ISO 1794-2 Appendice B).
- NEI CASI DI BARRIERA ACUSTICA DEL TIPO NON COMBINATO POSTA LUNGO TRATTI AUTOSTRADALI IN RILEVATO, SU OPERE D'ARTE MAGGIORI O MINORI, SULLA TESTA DI MURI DI SOSTEGNO (SOTTOSCARPA), SARA' SEMPRE PREVISTO IL PANNELLO H=50 cm IN CLS (DI PULIZIA) AL PIEDE DELLA BARRIERA.
- NEI CASI DI BARRIERA ACUSTICA DEL TIPO NON COMBINATO POSTA LUNGO TRATTI AUTOSTRADALI IN TRINCEA O SULLA TESTA DI MURI DI CONTRORIPA, NON SARA' PREVISTO ALCUN PANNELLO ALLA BASE IN CLS (DI PULIZIA).
- PRIMA DELL'INIZIO DELLE LAVORAZIONI DOVRANNO ESSERE VERIFICATE LE QUOTE, LA PRESENZA DI EVENTUALI SOTTOSERVIZI E LE GEOMETRIE DELLE OPERE ESISTENTI;
- IN CORSO D'OPERA SI DOVRA' PROCEDERE ALLA VERIFICA DELLA UBICAZIONE DELLE OPERE ESISTENTI, IN CONTRADDITTORIO CON LA D.L. ED IN GENERALE DELLE INTERFERENZE DI SERVIZI/SOTTOSERVIZI;
- PER LA TIPOLOGIA E LE CARATTERISTICHE COSTRUTTIVE DELLA FONDAZIONE SI VEDANO GLI ELABORATI SPECIFICI.
- PER I DETTAGLI E LE SISTEMAZIONI IDRAULICHE SI VEDANO GLI ELABORATI SPECIFICI;
- PER LA VIABILITA' DI CANTIERE SI VEDANO GLI ELABORATI SPECIFICI.

autostrade per l'italia

AUTOSTRADA (A13) : BOLOGNA-PADOVA

AMPLIAMENTO ALLA TERZA CORSIA

TRATTO : MONSELICE - PADOVA SUD

PROGETTO ESECUTIVO

AUTOSTRADA A13

ASPETTI AMBIENTALI

Barr acustica S L=141m H=3m pk89+412/89+554

Planimetria e prospetto

IL PROGETTISTA SPECIALISTICO	IL RESPONSABILE INTEGRAZIONE PRESTAZIONI SPECIALISTICHE	IL DIRETTORE TECNICO
Ing. Fausto Franceschini Ord. Arch. Milano N. 10888 Responsabile Architettura e Paesaggio	Ing. Mario Brugnoli Ord. Ingg. Roma N. A24308	Ing. Piero Fiorentini Ord. Ingg. Genova N. 5610A T.A. Ambiente

CODICE IDENTIFICATIVO													
RIFERIMENTO PROGETTO			RIFERIMENTO DIRETTORIO							RIFERIMENTO ELABORATO			ORDINATORE
Codice Commessa	Lotto, Sub-Prog, Cod. Appalto	Fase	Capitolo	Paragrafo	W B S	Parte d'opera	Tip	Disciplina	Progressivo	Rev.			XXX
111315	0000	PE	AU	AMB	FO102	00000	D	AUA	3091	-0			SCALA 1:200

ENGINEER COORDINATOR	SUPPORTO SPECIALISTICO	REVISIONE	
Ing. Mario Brugnoli Ord. Ingg. Roma N. A24308		N.	data
		0	DICEMBRE 2021
REDATTO:	VERIFICATO:		

TECNE Sustainable Engineering

VISTO DEL COMMITTENTE: autostrade per l'italia — IL RESPONSABILE UNICO DEL PROCEDIMENTO, Ing. Maurizio Sorrisi

VISTO DEL CONCEDENTE: Ministero delle Infrastrutture e della mobilità sostenibili — DIPARTIMENTO PER LA RICERCA STRADALE, IL DIRIGENTE DEL SERVIZIO TECNICO CENTRALE DELLE STRADE (Ing. Giovanni Pieri)

IL PRESENTE DOCUMENTO NON POTRA' ESSERE COPIATO, RIPRODOTTO O ALTRIMENTI PUBBLICATO, IN TUTTO O IN PARTE, SENZA IL CONSENSO SCRITTO DELLA SOC. AUTOSTRADE PER L'ITALIA S.P.A.. SONO UTILIZZATI MARCHI REGISTRATI A NOME DI SOCIETÀ DEL GRUPPO AUTOSTRADE PER L'ITALIA S.P.A. OBBLIGHI DI LEGGE VIETANO IL RIPETERSI DI TALI MARCHI IN UN'OPERA O NEL SUO TUTTO O IN PARTE. DIRITTI DI TRADUZIONE, MEMORIZZAZIONE ELETTRONICA, RIPRODUZIONE E ADATTAMENTO TOTALE O PARZIALE, CON QUALSIASI MEZZO, SONO RISERVATI A NORMA DI LEGGE. TALI DIRITTI SONO RISERVATI ANCHE PER LE PARTI TRADOTTE O ADATTATE. IL MANCATO RISPETTO DEI DIRITTI PUÒ ESSERE PERSEGUITO A NORMA DI LEGGE.

DETTAGLIO "A" - Barriera tipo 1A H3 - Opaca 1:100

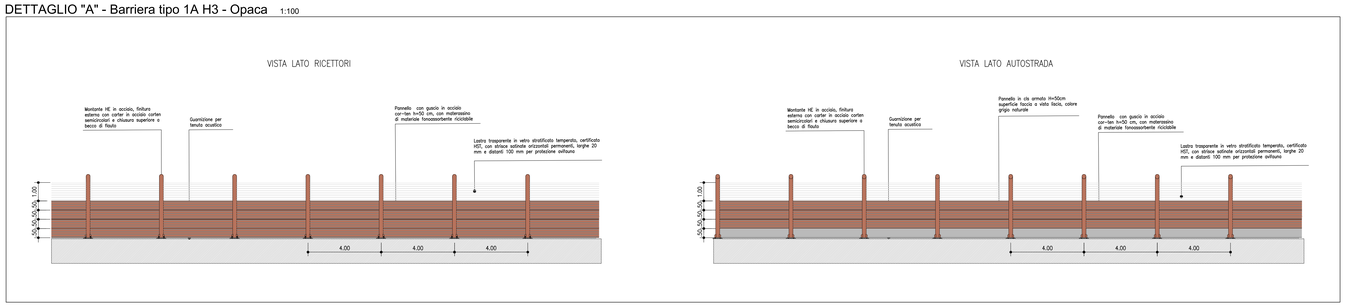

DETTAGLIO 1:10

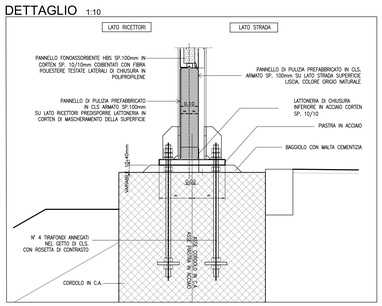
LATO RICETTORI
LATO STRADA
PANNELLO FONOASSORBENTE MB5 SP.100mm IN CORTEN SP. 10/10mm COIBENTATI CON FIBRA POLIESTERE TESTATE LATERALI DI CHIUSURA IN POLIPROPILENE
PANNELLO DI PULIZIA PREFABBRICATO IN CLS ARMATO SP.100mm SU LATO RICETTORI PREDISPOSTE LATTONERIA IN CORTEN DI MASCHERAMENTO DELLA SUPERFICE
PANNELLO DI PULIZIA PREFABBRICATO IN CLS ARMATO SP.100mm SU LATO STRADA SUPERFICE LISCIA COLORE GRIGIO NATURALE
LATTONERIA DI CHIUSURA INFERIORE IN ACCIAIO CORTEN SP. 10/10
PIASTRA IN ACCIAIO
BAGGIOLO CON MALTA CEMENTIZIA
N° 4 TRAFONDI ANNEGATI NEL GETTO DI CLS. CON ROSETTA DI CONTRASTO
CORDOLO IN C.A.
VARIABILE 140÷40mm
0.30
0.02
0.20
0.20
0.20