PIANTA SCAVI (FASE 2)

SCALA 1:100

PIANTA CHIAVE

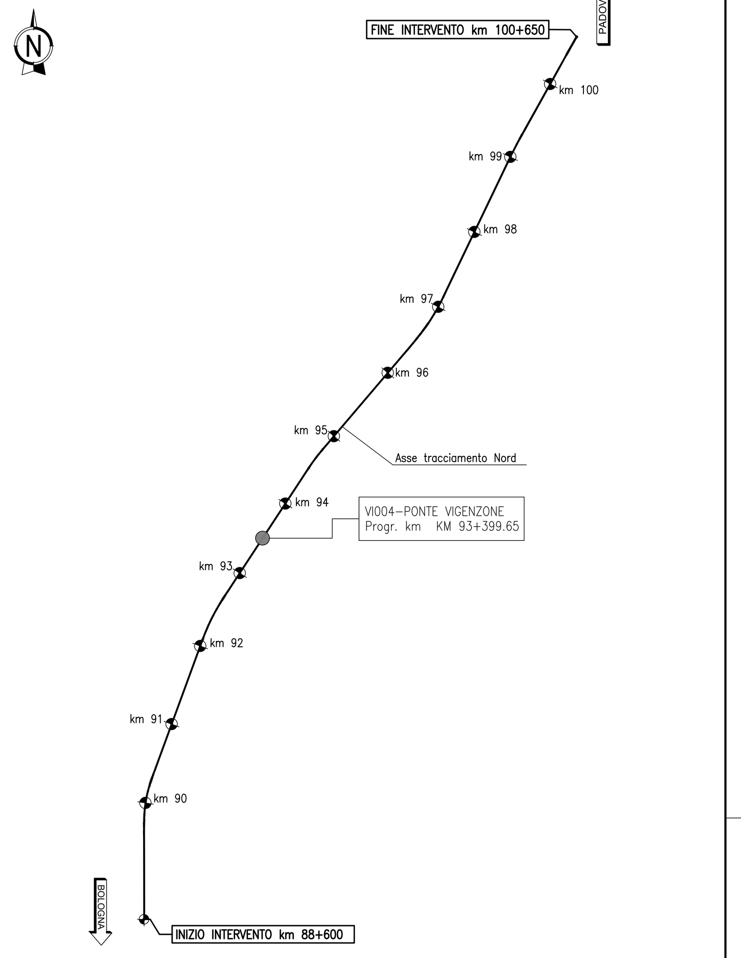

TABELLA MATERIALI OPERE PROVVISIONALI

CALCESTRUZZO

Secondo EN206 – CNR UNI 11104

TRAVE TESTA MICROPALI:
- Classe C25/30
- Classe di esposizione XC2

MAGRO PER SOTTOFONDAZIONI:
- Classe C12/15
- Classe di esposizione X0

COPRIFERRO NOMINALE* per trave micropali Cnom.=35mm
* EN 1992-1-1 par. 4.4.1 (2)P

ACCIAIO PER C.A.

Secondo NTC 2018
Tipo B450C fyk ≥ 450MPa
ftk ≥ 540MPa

MICROPALI

CARPENTERIA METALLICA:
Acciaio in profili a sezione aperta laminati a caldo saldati:
- Tipo EN 10025-2 S355 J2+N (per spessori nominali t ≥ 40 mm)
- Tipo EN 10025-2 S355 K2+N (per spessori nominali t > 40 mm)

Acciaio in profili a sezione aperta laminati a caldo non saldati:
- Tipo EN 10025-2 S355 J0+N

Acciaio in profili a sezione cava:
- Tipo EN 10210-1 S355 J0H+N

MISCELA / MALTA CEMENTIZIA DI INIEZIONE:
Secondo NTA – soggetto ad approvazione della Direzione Lavori
Classe di resistenza minima C25/30
Classe di esposizione XC2
Eventuali additivi secondo NTA

PER QUANTO NON SPECIFICATO, IN PARTICOLARE RELATIVAMENTE ALLE CARATTERISTICHE DEI MATERIALI, ALLE SPECIFICHE PER L'ESECUZIONE DEI LAVORI ED AI CONTROLLI DA ESEGUIRE, SI DOVRA' FARE RIFERIMENTO ALLE NORME TECNICHE D'APPALTO.

NOTA:

- PRIMA DI REALIZZARE I LAVORI SI DOVRA' ESEGUIRE UN RILIEVO DI DETTAGLIO DELLE OPERE ESISTENTI
- LA REALIZZAZIONE DEI PALI DI FONDAZIONE DOVRÀ PREVEDERE L'UTILIZZO DI LAMIERINO METALLICO PER I PRIMI 10M DI PROFONDITÀ, CONSIDERATI A PARTIRE DALLA QUOTA TESTA PALO

LEGENDA
DEMOLIZIONE

NOTA 1:

- PARATIA DA ANTICIPARE RISPETTO ALLA FASE 2, PER CONSENTIRE L'ESECUZIONE DELL' OPERA DI AMPLIAMENTO.
- LA PARATIA DOVRA' ESSERE DEMOLITA PER CONSENTIRE IL COMPLETAMENTO DELLA FONDAZIONE DI FASE 2.

SEZIONE MICROPALO

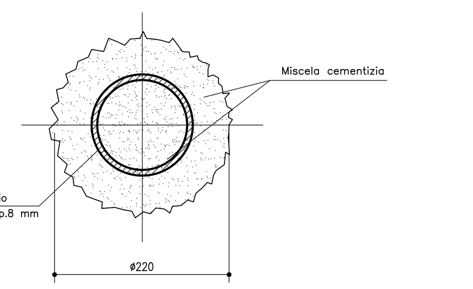

MICROPALO TRIVELLATO ARMATO CON PROFILO TUBOLARE IN ACCIAIO NON VALVOLATO E REALIZZATO MEDIANTE RIEMPIMENTO DEL FORO, DOPO LA POSA DELLE ARMATURE, TRAMITE UN TUBO DI ALIMENTAZIONE DISCESO FINO A 10÷15 CM DAL FONDO E DOTATO SUPERIORMENTE DI UN IMBUTO O TRAMOGGIA DI CARICO. IL RIEMPIMENTO SARÀ PROSEGUITO FINO A CHE LA MALTA/MISCELA IMMESSA RISALGA IN SUPERFICIE SCEVRA DI INCLUSIONI E MISCELAZIONI CON IL FLUIDO DI PERFORAZIONE. SI ATTENDERÀ PER ACCERTARE LA NECESSITÀ O MENO DI RABBOCCHI E SI POTRÀ QUINDI ESTRARRE IL TUBO DI CONVOGLIAMENTO ALLORQUANDO IL FORO SARÀ INTASATO E STAGNATO. EVENTUALI RABBOCCHI DA ESEGUIRE PRIMA DI RAGGIUNGERE TALE SITUAZIONE VANNO PRATICATI ESCLUSIVAMENTE DAL FONDO DEL FORO.

ARMATURA CORDOLO

SCALA 1:10
PARATIA DI MICROPALI

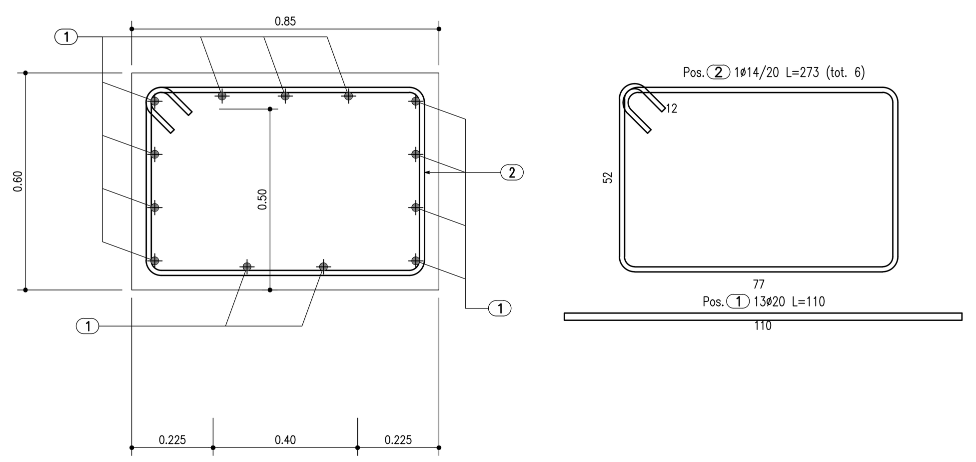

PIANTA ARMATURA CORDOLO

SCALA 1:20
PARATIA DI MICROPALI

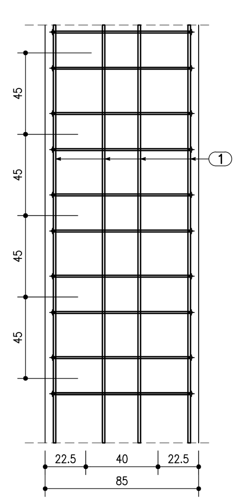

ELEMENTO: Cordolo						N.ELEMENTI: 1
POSIZIONE	N. PEZZI	ø [mm]	L [cm]	L. TOT [m]	PESO [kg]	SCHEMA PIEGATURA (misure al filo esterno)
1	13	20	110	14.30	35.26	110
2	6	14	273	16.38	19.79	12 / 52 / 77
PESO TOTALE:					55.05	

*NOTA: TABELLA FERRI È VALIDA PER 1 ml

DATI DI TRACCIAMENTO		
PARATIA DI MICROPALI - FASE 2		
PUNTI	X	Y
P1	996898.99	2998468.67
P2	996899.33	2998468.45
P3	996907.86	2998482.17
P4	996908.07	2998481.76
P5	996963.46	2998566.83
P6	996963.67	2998566.43
P7	996972.20	2998580.14
P8	996972.54	2998579.92

DATI DI TRACCIAMENTO		
PALI - FASE 2		
PUNTI	X	Y
PA1	996893.77	2998493.49
PA2	996896.55	2998488.17
PA3	996899.32	2998482.85
PA4	996902.10	2998477.53
PA5	996897.17	2998498.66
PA6	996899.94	2998493.34
PA7	996900.91	2998491.48
PA8	996901.58	2998490.19
PA9	996902.25	2998488.91
PA10	996902.93	2998487.62
PA11	996903.60	2998486.34
PA12	996904.27	2998485.05
PA13	996904.94	2998483.77
PA14	996905.61	2998482.48
PA15	996906.28	2998481.20
PA16	996897.92	2998499.81
PA17	996900.70	2998494.49
PA18	996898.68	2998500.96
PA19	996899.23	2998499.90
PA20	996899.79	2998498.83
PA21	996900.34	2998497.77
PA22	996900.90	2998496.70
PA23	996901.45	2998495.64
PA24	996958.52	2998591.98
PA25	996961.29	2998586.66
PA26	996964.07	2998581.34
PA27	996966.84	2998576.02
PA28	996955.12	2998586.81
PA29	996957.90	2998581.49
PA30	996958.85	2998579.68
PA31	996959.52	2998578.39
PA32	996960.19	2998577.10
PA33	996960.86	2998575.82
PA34	996961.53	2998574.53
PA35	996962.20	2998573.25
PA36	996962.87	2998571.96
PA37	996963.54	2998570.68
PA38	996964.21	2998569.39
PA39	996954.37	2998585.66
PA40	996957.14	2998580.34
PA41	996953.62	2998584.52
PA42	996954.17	2998583.45
PA43	996954.73	2998582.39
PA44	996955.28	2998581.32
PA45	996955.84	2998580.26
PA46	996956.39	2998579.20

DATI DI TRACCIAMENTO		
FONDAZIONI - FASE 2		
PUNTI	X	Y
F1	996892.60	2998493.07
F2	996898.81	2998502.53
F3	996908.62	2998483.74
F4	996905.95	2998479.67
F5	996905.49	2998480.54
F6	996904.99	2998480.57
F7	996902.18	2998476.29
F8	996900.92	2998477.11
F9	996904.19	2998482.09
F10	996904.24	2998482.95
F11	996902.72	2998485.86
F12	996902.21	2998485.89
F13	996899.40	2998481.61
F14	996898.15	2998482.43
F15	996901.42	2998487.41
F16	996901.46	2998488.27
F17	996899.94	2998491.18
F18	996899.44	2998491.21
F19	996896.63	2998486.93
F20	996895.37	2998487.75
F21	996898.64	2998492.73
F22	996898.69	2998493.59
F23	996897.17	2998496.50
F24	996896.66	2998496.53
F25	996893.85	2998492.25
F26	996952.68	2998584.46
F27	996958.44	2998593.23
F28	996959.69	2998592.41
F29	996956.42	2998587.43
F30	996956.38	2998586.57
F31	996957.90	2998583.65
F32	996958.40	2998583.63
F33	996961.22	2998587.91
F34	996962.47	2998587.09
F35	996959.20	2998582.11
F36	996959.16	2998581.25
F37	996960.67	2998578.34
F38	996961.18	2998578.31
F39	996963.99	2998582.59
F40	996965.24	2998581.77
F41	996961.97	2998576.79
F42	996961.93	2998575.93
F43	996963.45	2998573.02
F44	996963.95	2998572.99
F45	996966.77	2998577.27
F46	996968.02	2998576.45
F47	996964.75	2998571.47
F48	996964.71	2998570.61
F49	996965.13	2998569.78
F50	996962.46	2998565.72

autostrade//per l'italia

AUTOSTRADA (A13) : BOLOGNA-PADOVA

AMPLIAMENTO ALLA TERZA CORSIA
TRATTO : MONSELICE - PADOVA SUD

PROGETTO ESECUTIVO

AU - AUTOSTRADA A13

V04-VIADOTTO CANALE VIGENZONE - pk93+403/93+502
VI04X-Ampliamento viadotto - L= 99 m

Pianta Scavi e opere provvisionali - Tav.3/5

IL PROGETTISTA SPECIALISTICO	IL RESPONSABILE INTEGRAZIONE PRESTAZIONI SPECIALISTICHE	IL DIRETTORE TECNICO
Ing. Marco D'Angelantonio Ord. Ingg. Milano N. 20155 Responsabile Geotecnica all'aperto	Ing. Mario Brugnoli Ord. Ingg. Roma N. A24308	Ing. Piero Bongio Ord. Ingg. Sondrio N. A538 T.A. - Geologia e Geotecnica

CODICE IDENTIFICATIVO											ORDINATORE
RIFERIMENTO PROGETTO			RIFERIMENTO DIRETTORIO				RIFERIMENTO ELABORATO				
Codice Commessa	Lotto, Sub-Prog. Cod. Appalto	Fase	Capitolo	Paragrafo	W B S	Parte d'opera	Tip.	Disciplina	Progressivo	Rev.	SCALA
111315	0000	PE	AU	V04	VI04X	00000	D	APE	1412	-0	Var.

ENGINEER COORDINATOR:	SUPPORTO SPECIALISTICO:	REVISIONE	
Ing. Mario Brugnoli Ord. Ingg. Roma N. A24308		n.	data
		0	DICEMBRE 2021
REDATTO:	VERIFICATO:		

TECNE Sustainable Engineering

VISTO DEL COMMITTENTE	VISTO DEL CONCEDENTE
autostrade//per l'italia IL RESPONSABILE UNICO DEL PROCEDIMENTO Ing. Maurizio Torresi	Ministero delle Infrastrutture e della mobilità sostenibili DIPARTIMENTO PER LA PROGRAMMAZIONE, LE INFRASTRUTTURE DI TRASPORTO A RETE E I SISTEMI INFORMATIVI

IL PRESENTE DOCUMENTO NON POTRA' ESSERE COPIATO, RIPRODOTTO O ALTRIMENTI PUBBLICATO, IN TUTTO O IN PARTE, SENZA IL CONSENSO SCRITTO DELLA SOC. AUTOSTRADE PER L'ITALIA S.P.A. OGNI UTILIZZO NON AUTORIZZATO SARA' PERSEGUITO A NORMA DI LEGGE.
THIS DOCUMENT MAY NOT BE COPIED, REPRODUCED OR PUBLISHED, EITHER IN PART OR IN ITS ENTIRETY, WITHOUT THE WRITTEN PERMISSION OF SOC. AUTOSTRADE PER L'ITALIA S.P.A. UNAUTHORIZED USE WILL BE PROSECUTED BY LAW.