PLANIMETRIA GENERALE SCALA 1:100

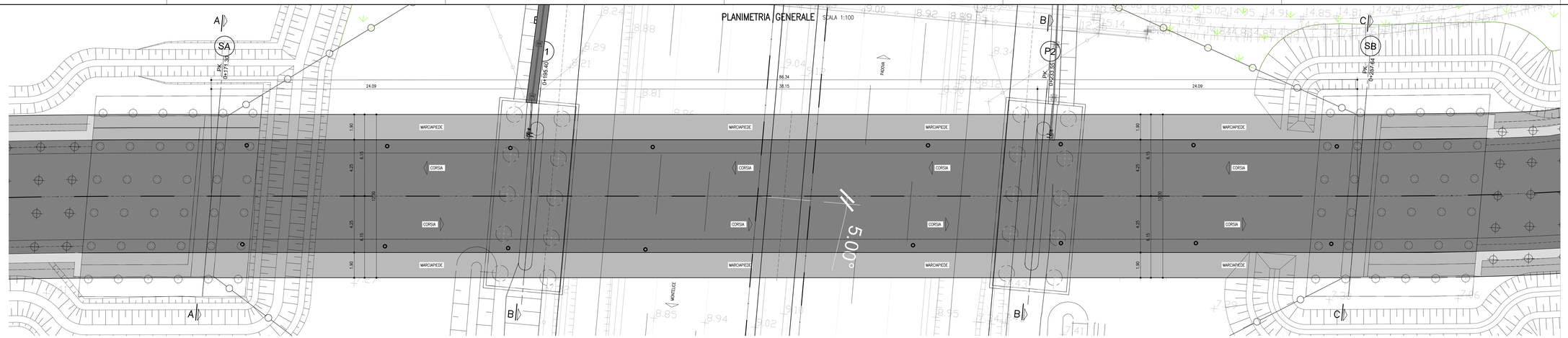

PROFILO LONGITUDINALE SCALA 1:100

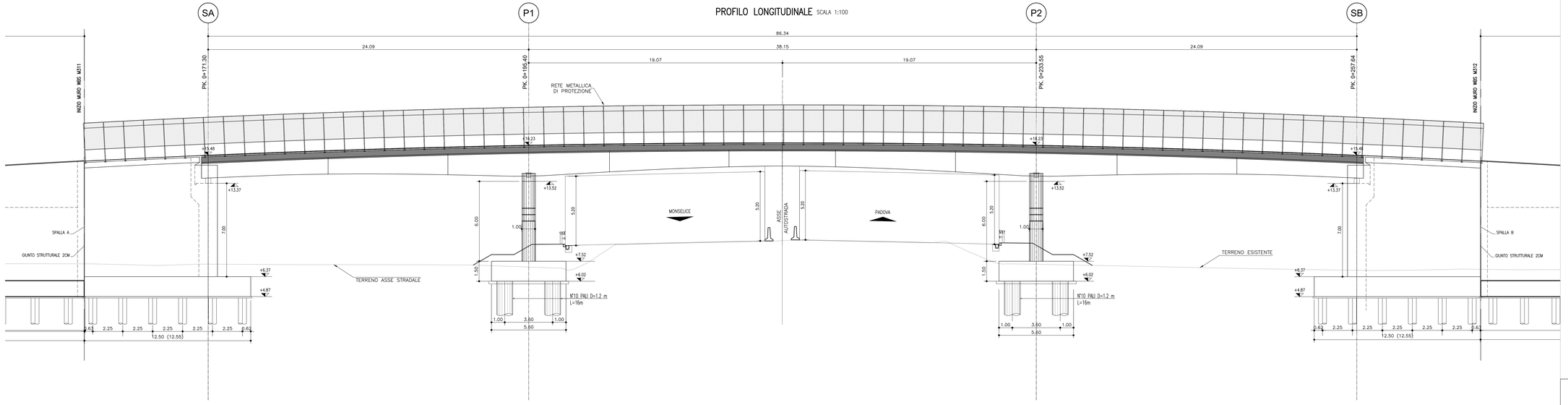

SEZIONE TRASVERSALE SULLA SPALLA A SCALA 1:100

SEZIONE A–A

PROG. 0+171.30

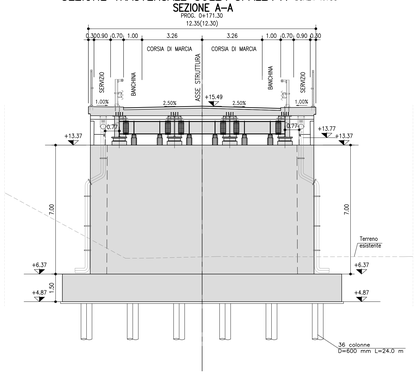

SEZIONE TRASVERSALE SULLA PILA P1,P2 SCALA 1:100

SEZIONE B–B

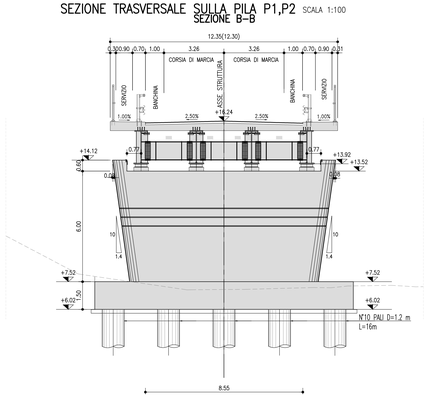

SEZIONE TRASVERSALE SULLA SPALLA B SCALA 1:100

SEZIONE C–C

PROG. 0+257.64

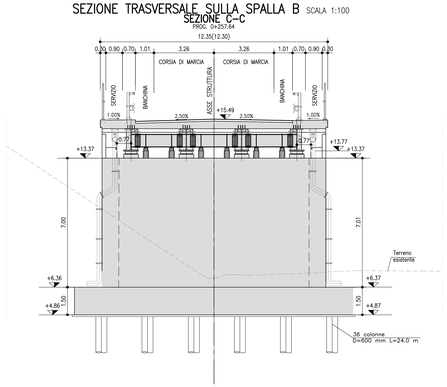

autostrade per l'italia

AUTOSTRADA (A13) : BOLOGNA-PADOVA

AMPLIAMENTO ALLA TERZA CORSIA

TRATTO : MONSELICE - PADOVA SUD

PROGETTO ESECUTIVO

VIABILITA' INTERFERITE

Scavalco via Pernumia - pk 89+408
CV002 - L=24+38+24=86m - B=12.30m

Planimetria generale, profilo e sezioni

IL PROGETTISTA SPECIALISTICO	IL RESPONSABILE INTEGRAZIONE PRESTAZIONI SPECIALISTICHE	IL DIRETTORE TECNICO
Ing. Fabio Nardi Ord. Ingg. Milano N. A19541 Responsabile Nuove opere	Ing. Mario Brugnoli Ord. Ingg. Roma N. A24308	Ing. Nicola Zavatto Ord. Ingg. Milano N. A19539 T.A. - Ponti e Viadotti

CODICE IDENTIFICATIVO														ORDINATORE
REFERIMENTO PROGETTO			REFERIMENTO DIRETTORIO							REFERIMENTO ELABORATO				–
Codice Commessa	Lotto, Sub-Prog, Cod. Appalto	Fase	Capitolo	Paragrafo	W B S	Parte d'opera	Tip.	Disciplina	Progressivo	Rev.				SCALA
111315	0000	PE	IN	I02	CV002	00000	D	STR	4213	0				1:100

TECNE Sustainable Engineering	ENGINEER COORDINATOR:	SUPPORTO SPECIALISTICO:	REVISIONE n.	data
	Ing. Mario Brugnoli Ord. Ingg. Roma N. A24308		1	DICEMBRE 2021
	REDATTO:	VERIFICATO:		

VISTO DEL COMMITTENTE	VISTO DEL CONCEDENTE
autostrade per l'italia IL RESPONSABILE LAVORI/DEL PROCEDIMENTO Ing. Gianluca Tonna	Ministero delle Infrastrutture e della mobilità sostenibili DIPARTIMENTO PER LA MOBILITÀ SOSTENIBILE DI TERRA E PER LA SICUREZZA E LE infrastrutture STRADALI DIREZIONE GENERALE PER LA SICUREZZA STRADALE E L'ALBERGO STRADALE

IL PRESENTE DOCUMENTO NON POTRA' ESSERE COPIATO, RIPRODOTTO O ALTRIMENTI PUBBLICATO, IN TUTTO O IN PARTE, SENZA IL CONSENSO SCRITTO DELLA SOC. AUTOSTRADE PER L'ITALIA S.P.A.. OGNI UTILIZZO NON AUTORIZZATO SARA' PERSEGUITO A NORMA DI LEGGE
THIS DOCUMENT MAY NOT BE COPIED, REPRODUCED OR PUBLISHED, EITHER IN PART OR IN ITS ENTIRETY, WITHOUT THE WRITTEN PERMISSION OF SOC. AUTOSTRADE PER L'ITALIA S.P.A.. UNAUTHORIZED USE WILL BE PROSECUTED BY LAW.