PLANIMETRIA GENERALE SCALA 1:100

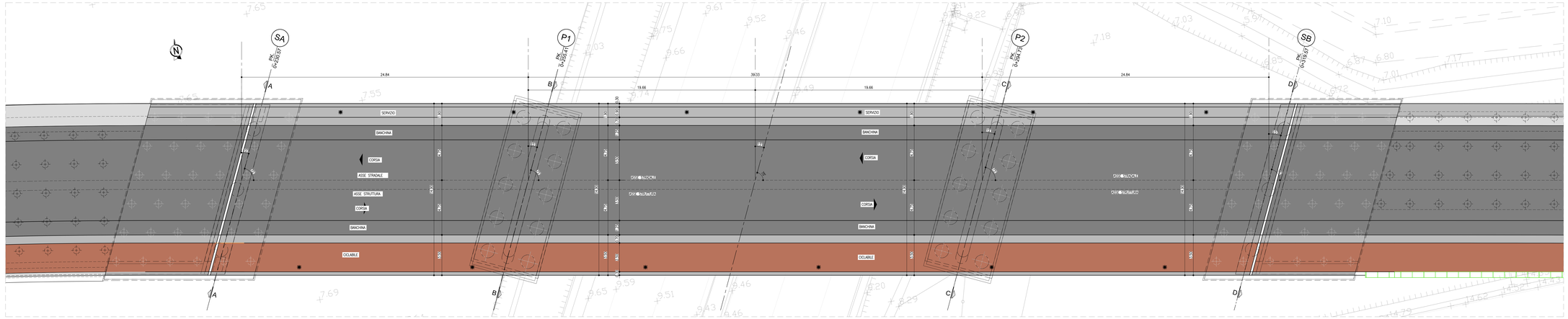

PROFILO LONGITUDINALE SCALA 1:100

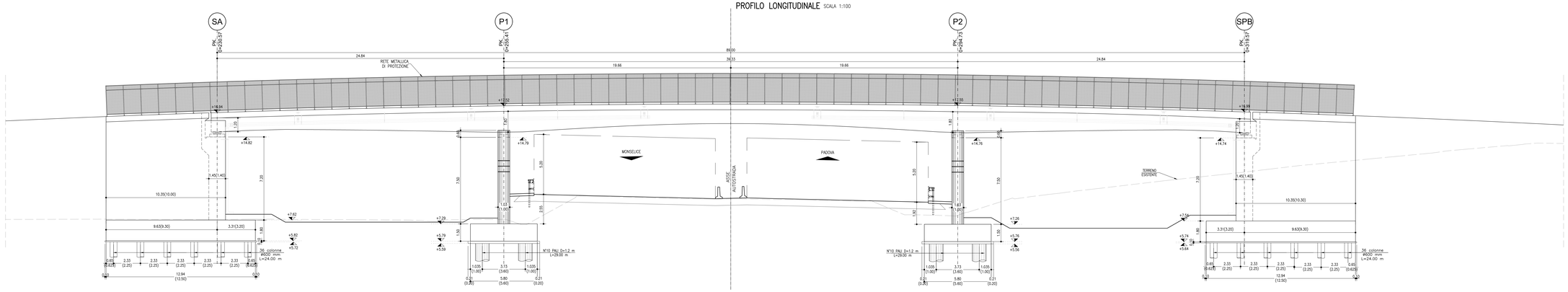

SEZIONE TRASVERSALE SULLA SPALLA A SCALA 1:100
SEZIONE A–A
PROG. 0+230.57

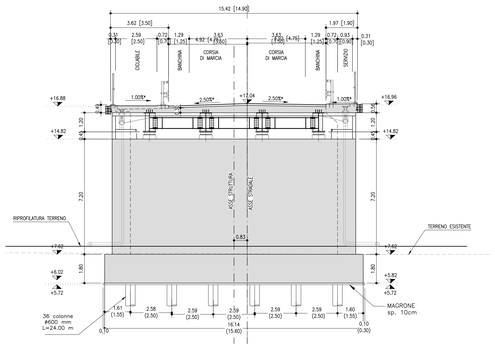

SEZIONE TRASVERSALE SULLA PILA 1 SCALA 1:100
SEZIONE B–B
PROG. 0+255.41

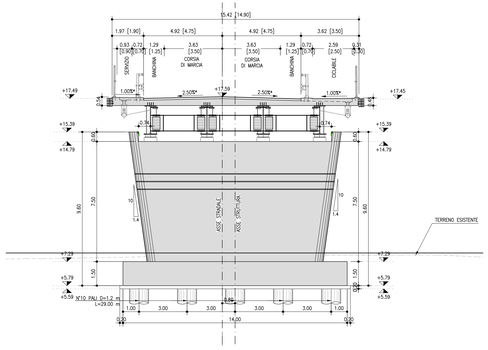

SEZIONE TRASVERSALE SULLA PILA 2 SCALA 1:100
SEZIONE C–C
PROG. 0+294.73

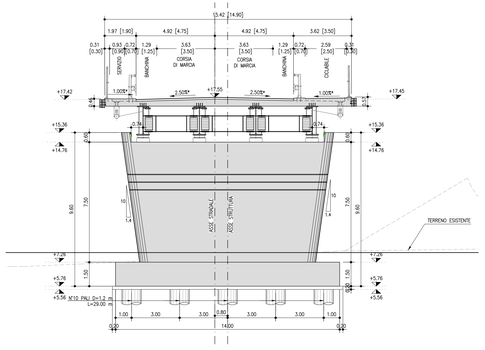

SEZIONE TRASVERSALE SULLA SPALLA B SCALA 1:100
SEZIONE D–D
PROG. 0+519.57

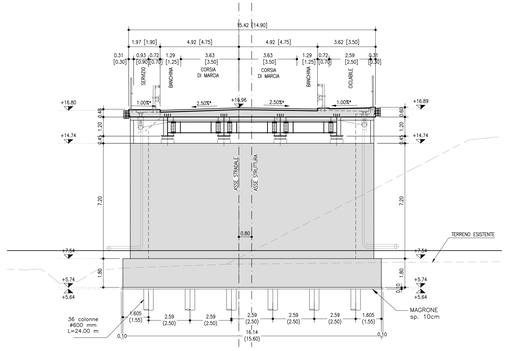

NOTE: TUTTE LE QUOTE SONO RIFERITE AL PIANO ORIZZONTALE. PER LO SVILUPPO DELLE MISURE EFFETTIVE E' NECESSARIO TENERE CONTO DELL'EFFETTIVA LIVELLETTA LONGITUDINALE E DEGLI EFFETTI DI CONTROMONTA

autostrade per l'italia

AUTOSTRADA (A13) : BOLOGNA-PADOVA

AMPLIAMENTO ALLA TERZA CORSIA
TRATTO : MONSELICE - PADOVA SUD

PROGETTO ESECUTIVO

VIABILITA' INTERFERITE

Scavalco via Terradura (SP30) - pk 99+130
CV010 - L=24.84 + 39.33 + 24.84=89m - B=14.90m

Planimetria generale, profilo e sezioni

IL PROGETTISTA SPECIALISTICO	IL RESPONSABILE INTEGRAZIONE PRESTAZIONI SPECIALISTICHE	IL DIRETTORE TECNICO
Ing. Roberto Valle Ord. Ingg. Milano N. 21583/A1 Responsabile Nuove opere	Ing. Marco Brugnoli Ord. Ingg. Roma N. A24308 T.A. - Ponti e Viadotti	Ing. Mario Zaccaria Ord. Ingg. Milano N. 21583/A T.A. - Ponti e Viadotti

CODICE IDENTIFICATIVO

RIFERIMENTO PROGETTO			RIFERIMENTO DIRETTORIO				RIFERIMENTO ELABORATO				ORDINATORE
Codice Commessa	Lotto, Sub, Variante	Fase	Capitolo	Paragrafo	W B S	Parte d'opera	Tip.	Disciplina	Progressivo	Rev.	
111315	0000	PE	IN	I12	CV010	00000	D	APE	5313	0	SCALA 1:100

ENGINEER COORDINATOR:	SUPPORTO SPECIALISTICO:	REVISIONE
Ing. Mario Brugnoli Ord. Ingg. Roma N. A24308		N. 0000 DICEMBRE 2021
REDATTO:	VERIFICATO:	

TECNE Sustainable Engineering

VISTO DEL COMMITTENTE: autostrade per l'italia – IL RESPONSABILE DEL PROCEDIMENTO Ing. Stefano Marigliani

VISTO DEL CONCEDENTE: Ministero delle Infrastrutture e della mobilità sostenibili – DIPARTIMENTO PER LA RETE STRADALE – DIVISIONE 2 – VIGILANZA E CONTROLLO SULLE AUTOSTRADE

IL PRESENTE DOCUMENTO NON POTRA' ESSERE COPIATO, RIPRODOTTO O ALTRIMENTI PUBBLICATO IN TUTTO O IN PARTE SENZA IL CONSENSO SCRITTO DELLA SOC. AUTOSTRADE PER L'ITALIA S.P.A.. OGNI UTILIZZO NON AUTORIZZATO SARA' PERSEGUITO A NORMA DI LEGGE.
THIS DOCUMENT MAY NOT BE COPIED, REPRODUCED OR PUBLISHED, EITHER IN PART OR IN ITS ENTIRETY, WITHOUT THE WRITTEN PERMISSION OF SOC. AUTOSTRADE PER L'ITALIA S.P.A.. UNAUTHORIZED USE WILL BE PROSECUTED BY LAW.