PLANIMETRIA GENERALE SCALA 1:100

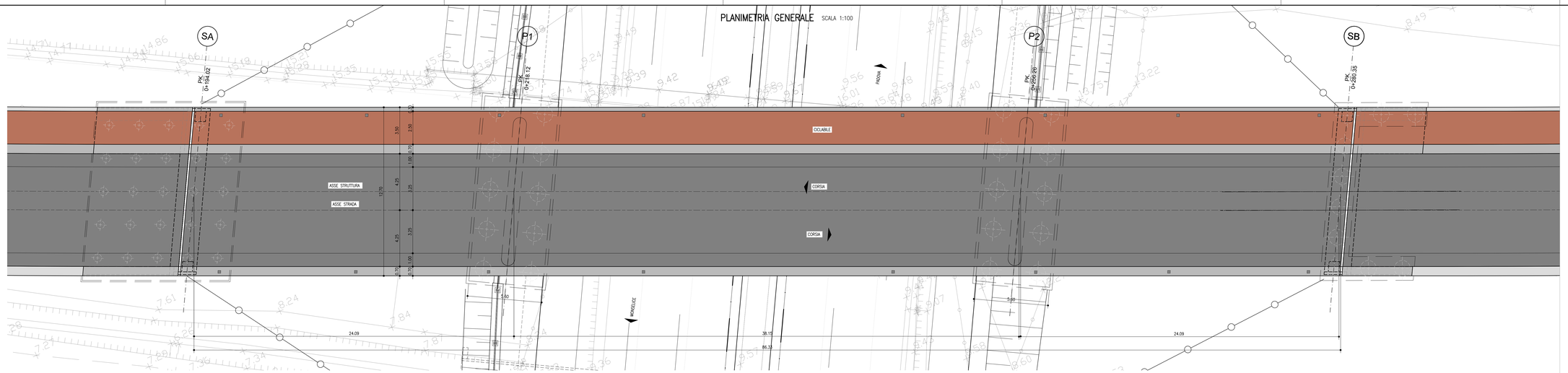

PROFILO LONGITUDINALE SCALA 1:100

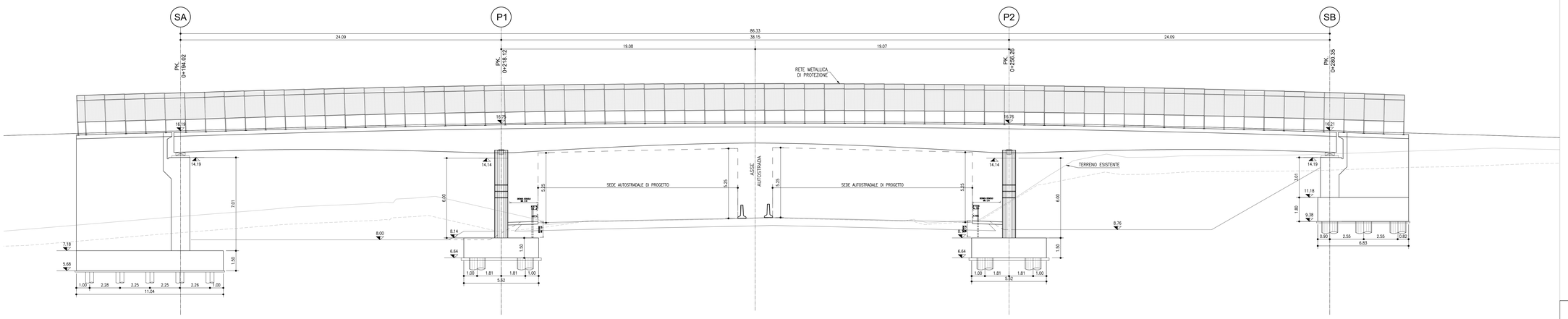

SEZIONE TRASVERSALE SULLA SPALLA A SCALA 1:100

SEZIONE A–A

PROG. +194.02

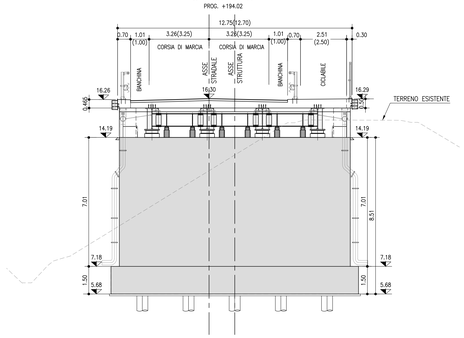

SEZIONE TRASVERSALE SULLE PILE P1, P2 SCALA 1:100

SEZIONE B–B

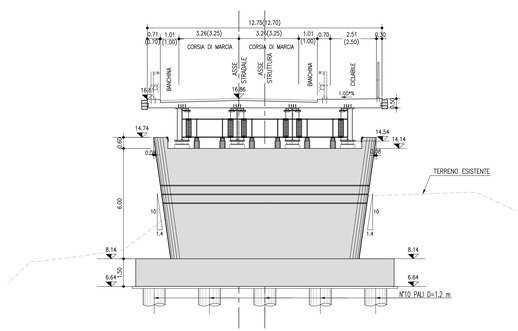

SCALA 1:100 SEZIONE TRASVERSALE SULLA SPALLA B

SEZIONE A–A

PROG. +280.35

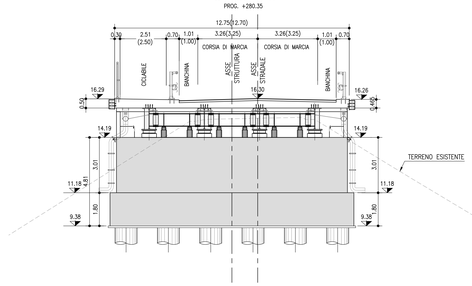

NOTE: TUTTE LE QUOTE SONO RIFERITE AL PIANO ORIZZONTALE. PER LO SVILUPPO DELLE MISURE EFFETTIVE E' NECESSARIO TENERE CONTO DELL'EFFETTIVA LIVELLETTA LONGITUDINALE E DEGLI EFFETTI DI CONTROMONTA.

autostrade per l'italia

AUTOSTRADA (A13) : BOLOGNA-PADOVA

AMPLIAMENTO ALLA TERZA CORSIA

TRATTO : MONSELICE - PADOVA SUD

PROGETTO ESECUTIVO

VIABILITA' INTERFERITE

Scavalco via Bolzani - pk 100+069
CV012 - L=24+38+24=86m - B=12.70m

Planimetria generale, profilo e sezioni

IL PROGETTISTA SPECIALISTICO	IL RESPONSABILE INTEGRAZIONE PRESTAZIONI SPECIALISTICHE	IL DIRETTORE TECNICO
Ing. Mario Bruginoni Ord. Ingg. Roma N. A18641 Responsabile Nuove opere	Ing. Mario Bruginoni Ord. Ingg. Roma N. A24308	Ing. Roberto Zanetto Ord. Ingg. Milano N. A19439 T.A. - Punti e Viadotti

CODICE IDENTIFICATIVO														ORDINATORE
RIFERIMENTO PROGETTO			RIFERIMENTO DIRETTORIO						RIFERIMENTO ELABORATO					-
Codice Commessa	Lotto, Sub-Prog, Cod. Appalto	Fase	Capitolo	Paragrafo	W B S	Parte d'opera	Tip	Disciplina	Progressivo	Rev.				SCALA
111315	0000	PE	IN	I14	CV012	00000	D	STR	5523	0				1:100

ENGINEER COORDINATOR:	SUPPORTO SPECIALISTICO:	REVISIONE	
Ing. Mario Bruginoni Ord. Ingg. Roma N. A24308		n.	data
		0	DICEMBRE 2021
REDATTO:	VERIFICATO:		

TECNE Sustainable Engineering

VISTO DEL COMMITTENTE	VISTO DEL CONCEDENTE
autostrade per l'italia IL RESPONSABILE UNICO DEL PROCEDIMENTO Ing. Gianluca Torresi	Ministero delle Infrastrutture e della mobilità sostenibili DIPARTIMENTO PER LA RICERCA STRADALE, PER LA VIGILANZA E LA SICUREZZA STRADALE, PER LE INFRASTRUTTURE STRADALI E PER LE STRADE DI INTERESSE NAZIONALE IL DIRIGENTE GENERALE

IL PRESENTE DOCUMENTO NON POTRA' ESSERE COPIATO, RIPRODOTTO O ALTRIMENTI PUBBLICATO, IN TUTTO O IN PARTE, SENZA IL CONSENSO SCRITTO DELLA SOC. AUTOSTRADE PER L'ITALIA S.P.A.. OGNI UTILIZZO NON AUTORIZZATO SARA' PERSEGUITO A NORMA DI LEGGE.
THIS DOCUMENT MAY NOT BE COPIED, REPRODUCED OR PUBLISHED, EITHER IN PART OR IN ITS ENTIRETY, WITHOUT THE WRITTEN PERMISSION OF SOC. AUTOSTRADE PER L'ITALIA S.P.A.. UNAUTHORIZED USE WILL BE PROSECUTED BY LAW.